VEXsorter, a VEX IQ color sorter

Building instructions

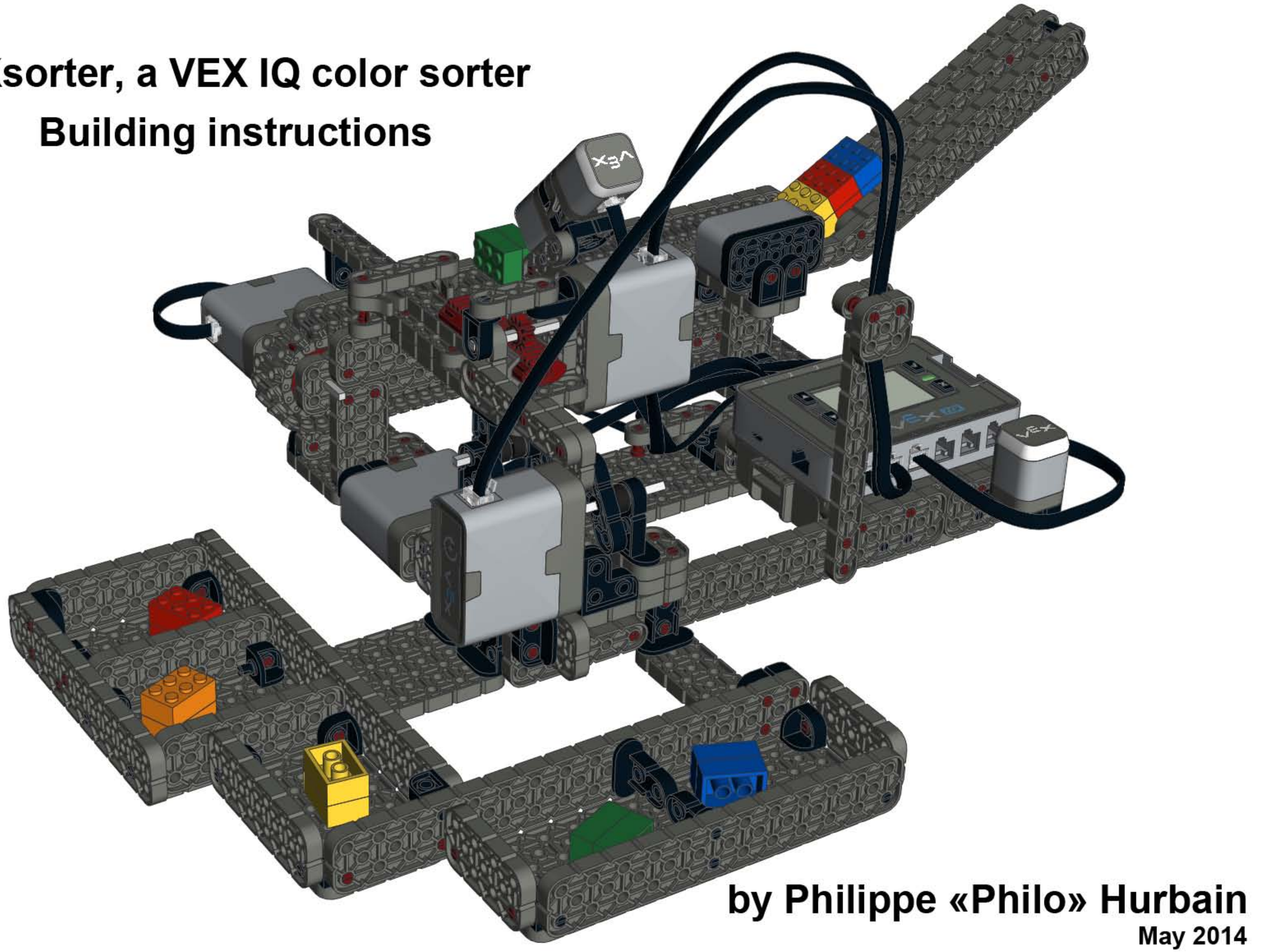

by Philippe «Philo» Hurbain

May 2014

1

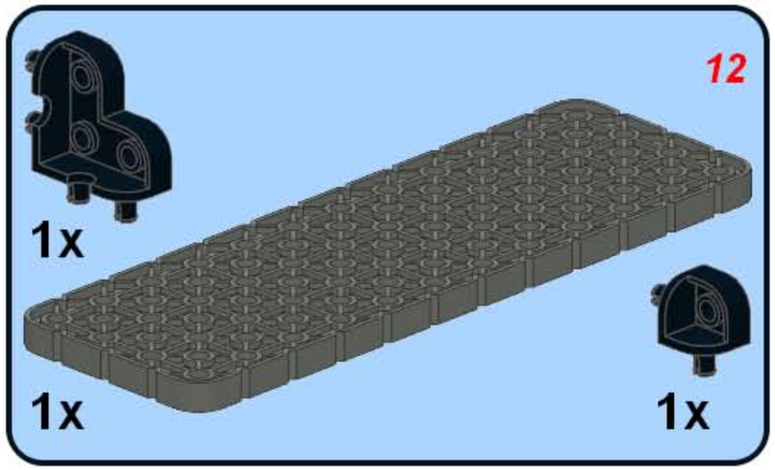

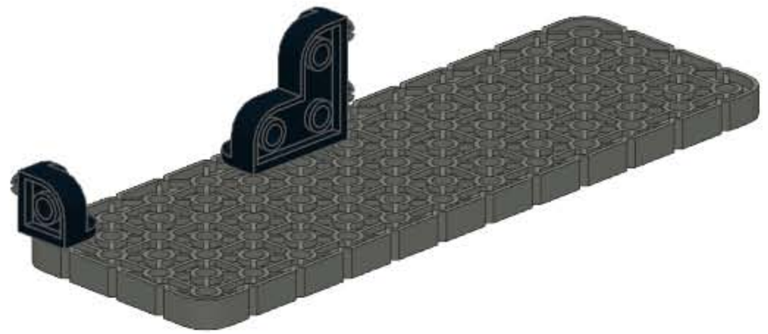

2

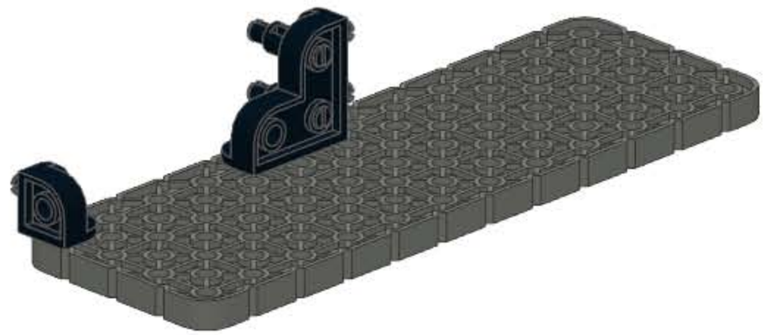

3

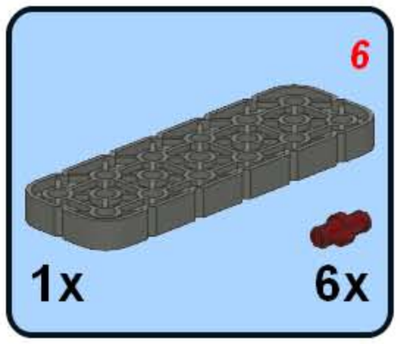

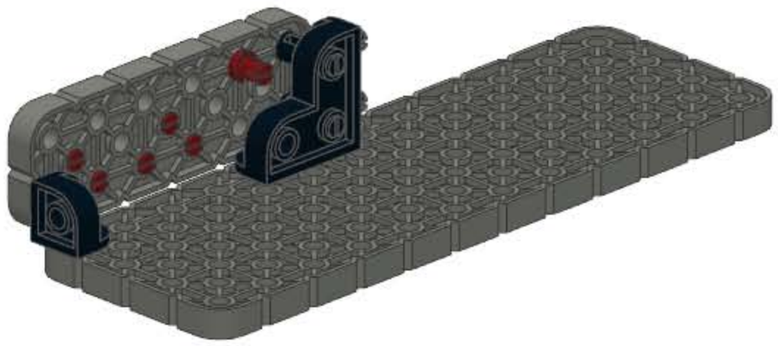

4

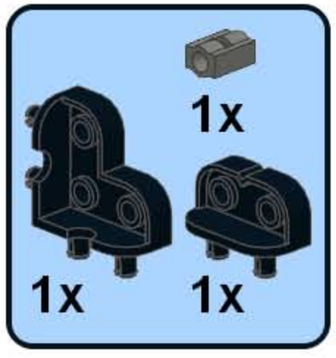

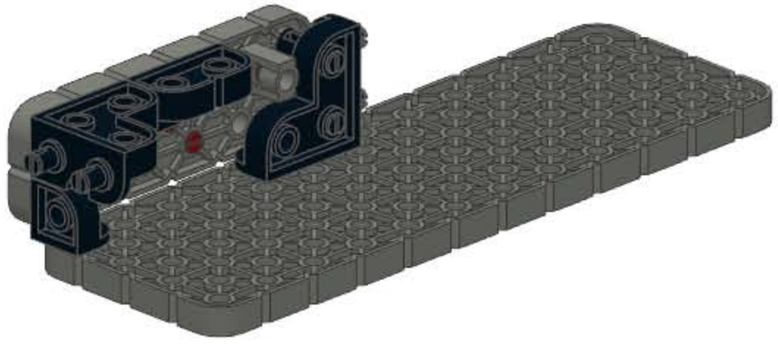

5

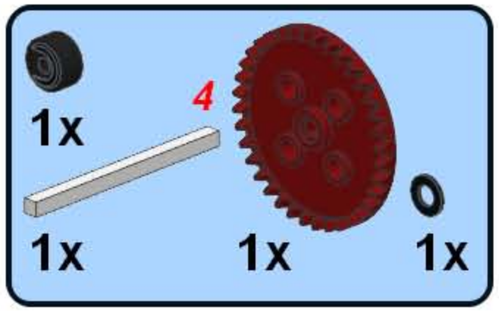

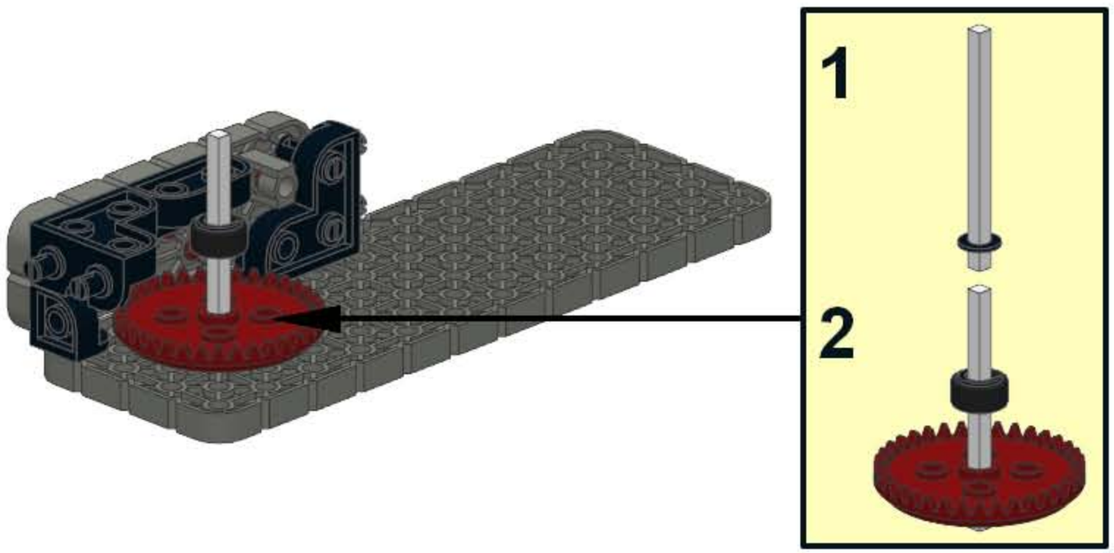

6

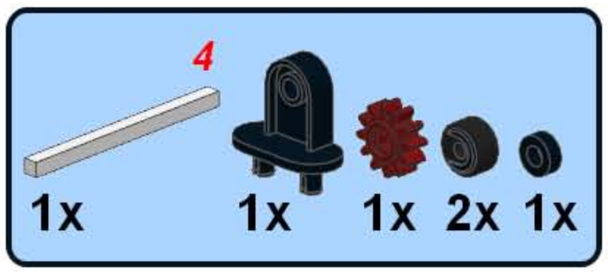

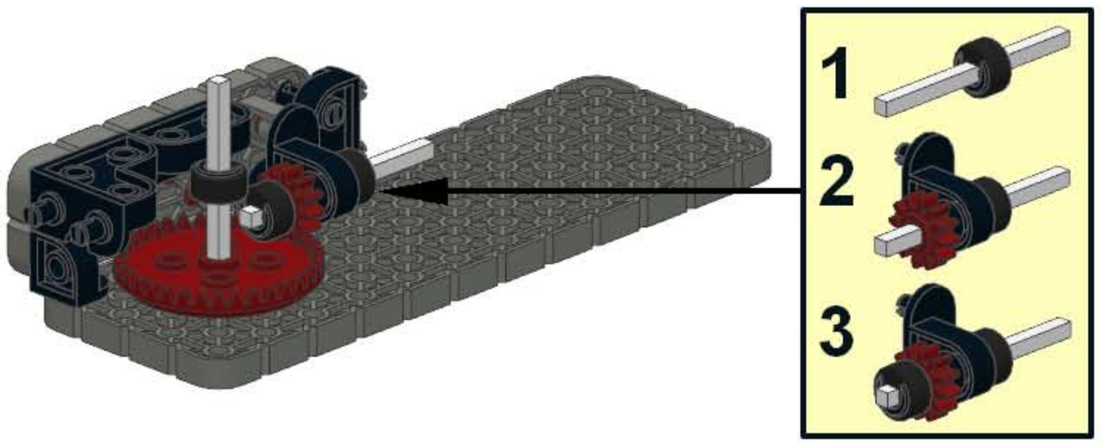

7

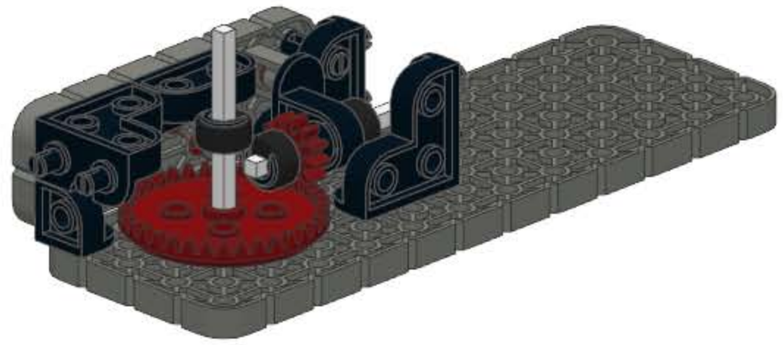

8

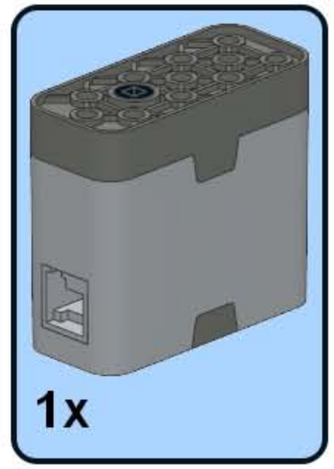

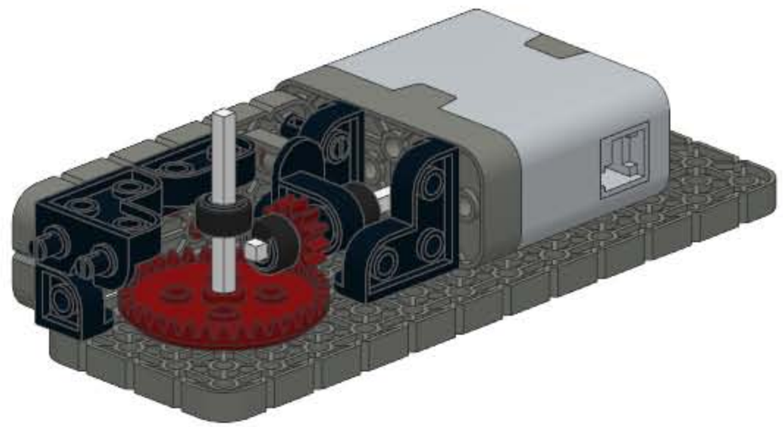

9

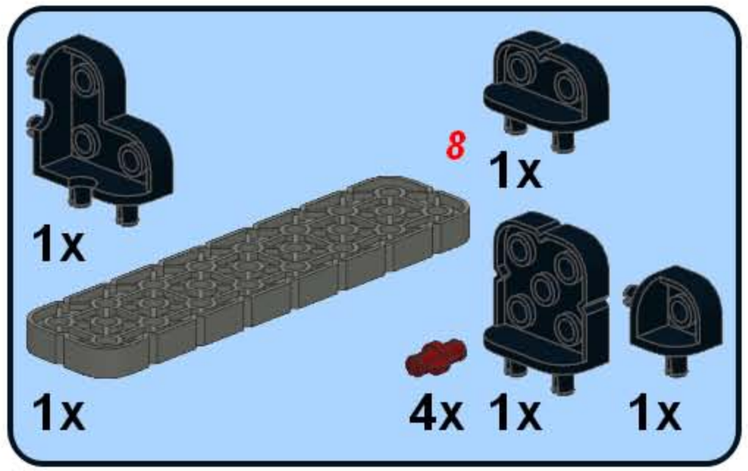

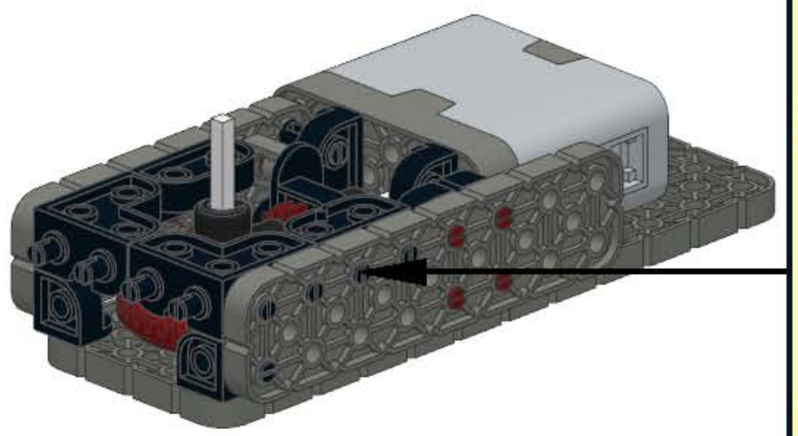

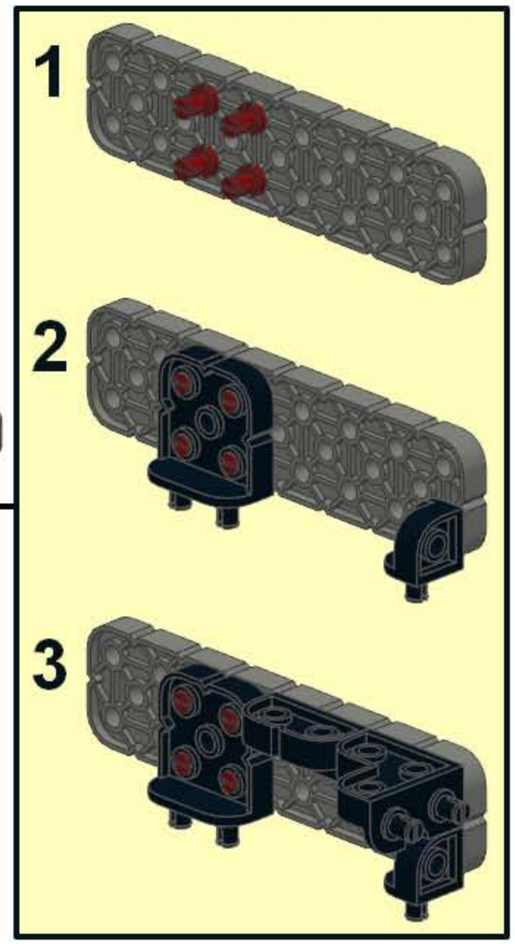

10

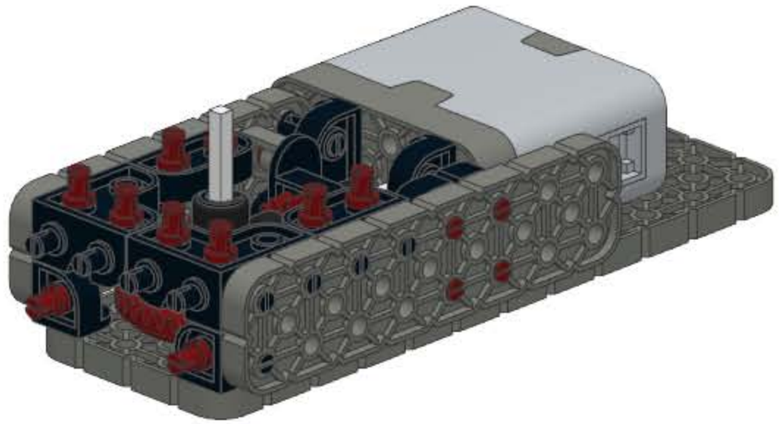

11

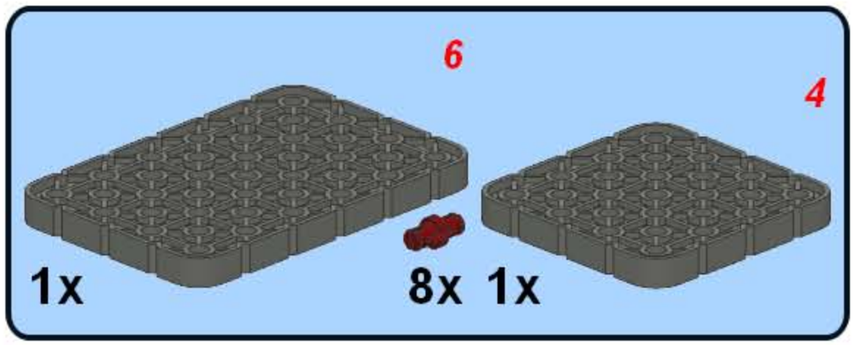

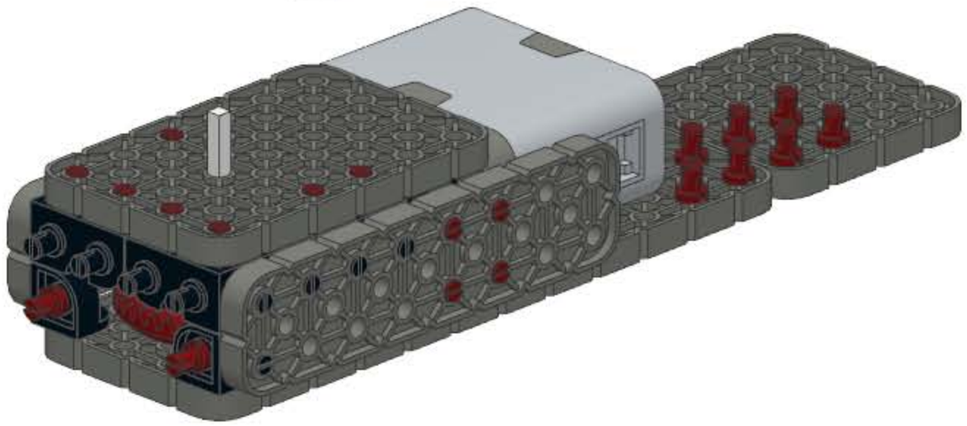

12

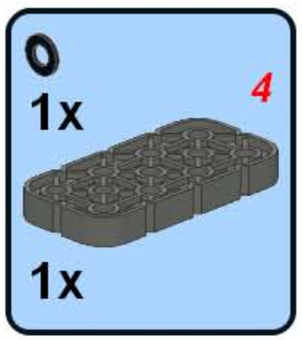

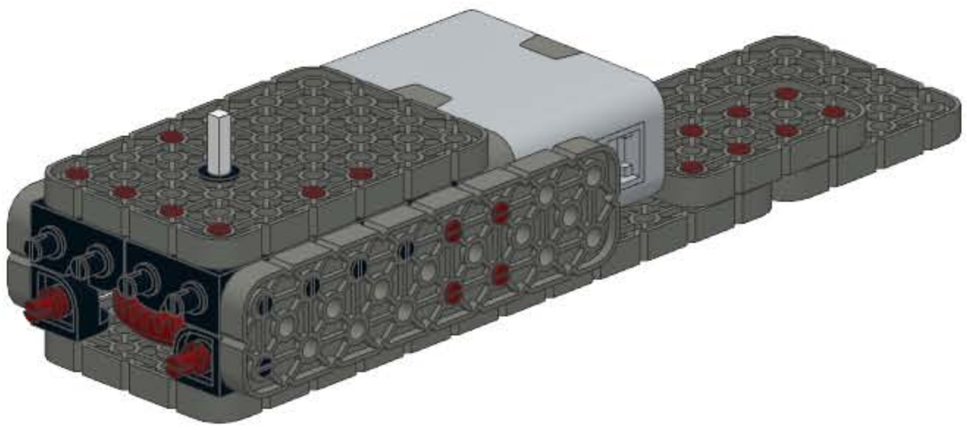

1

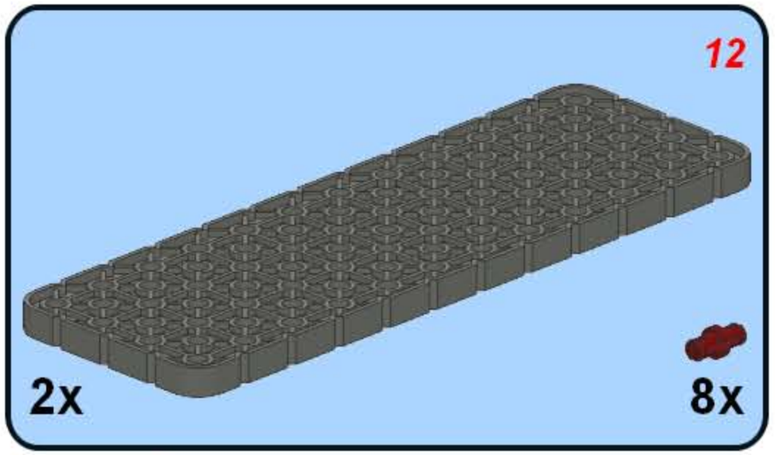

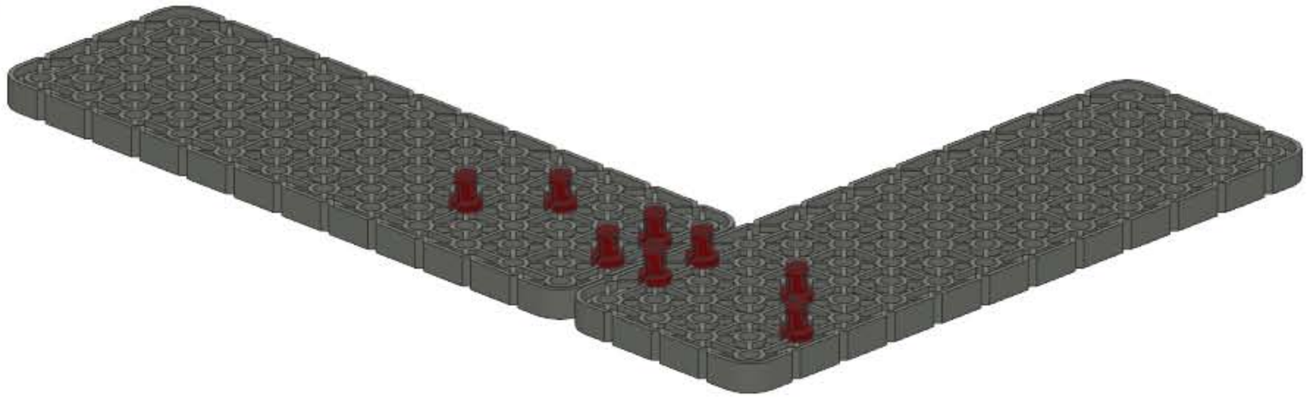

2

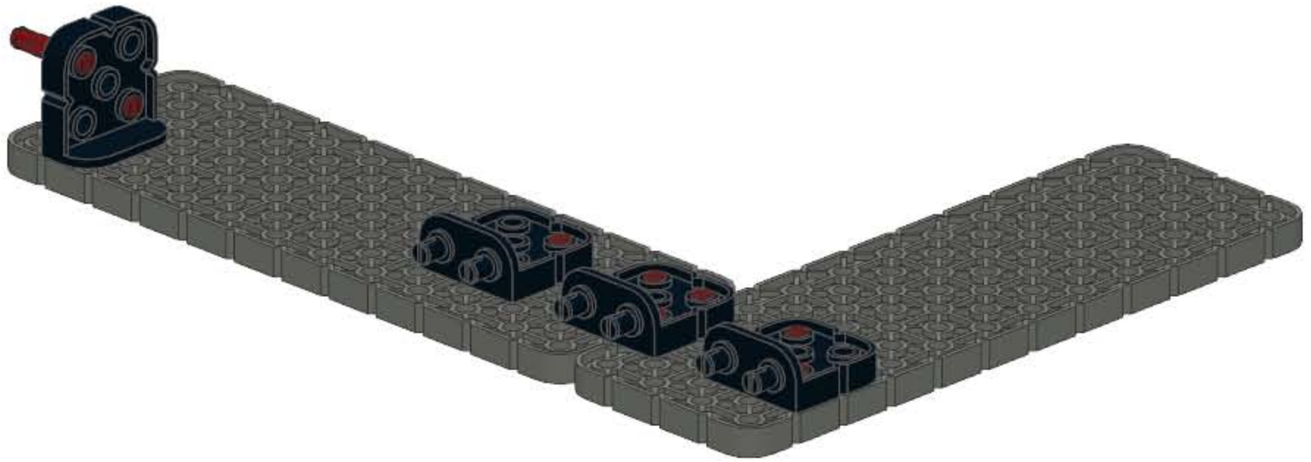

3

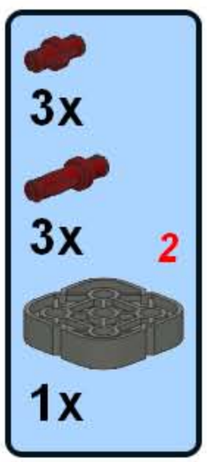

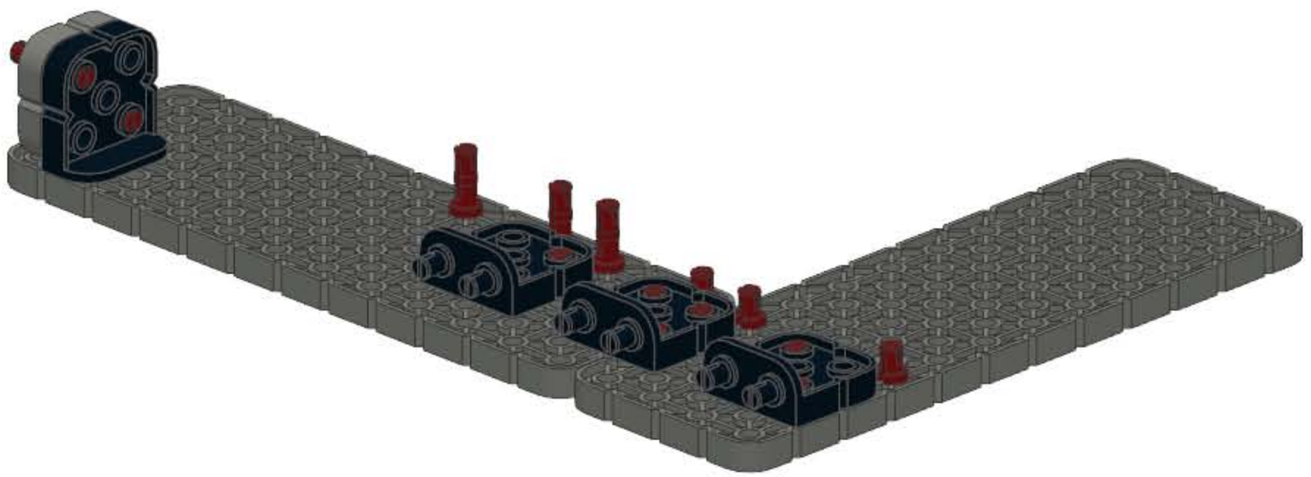

4

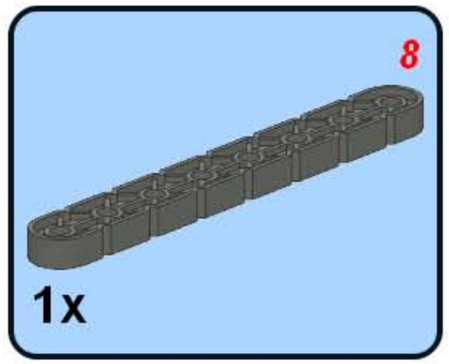

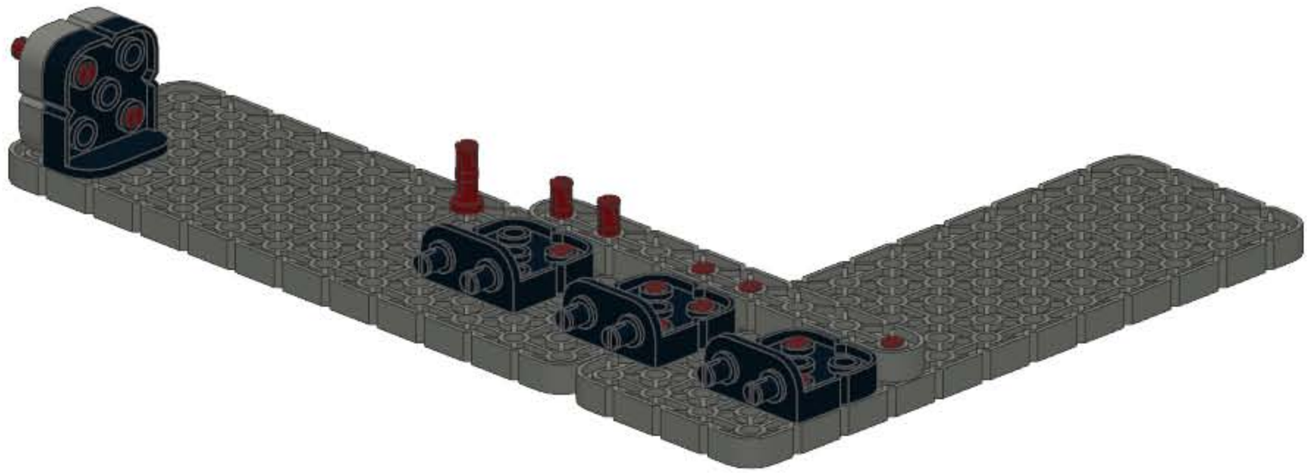

5

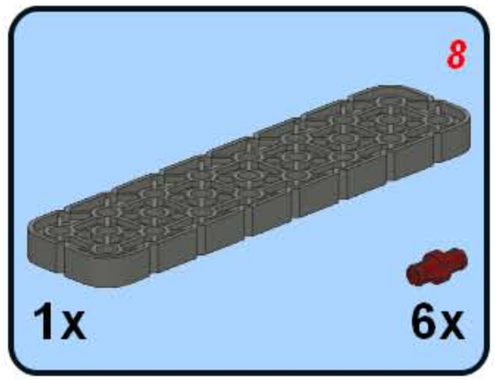

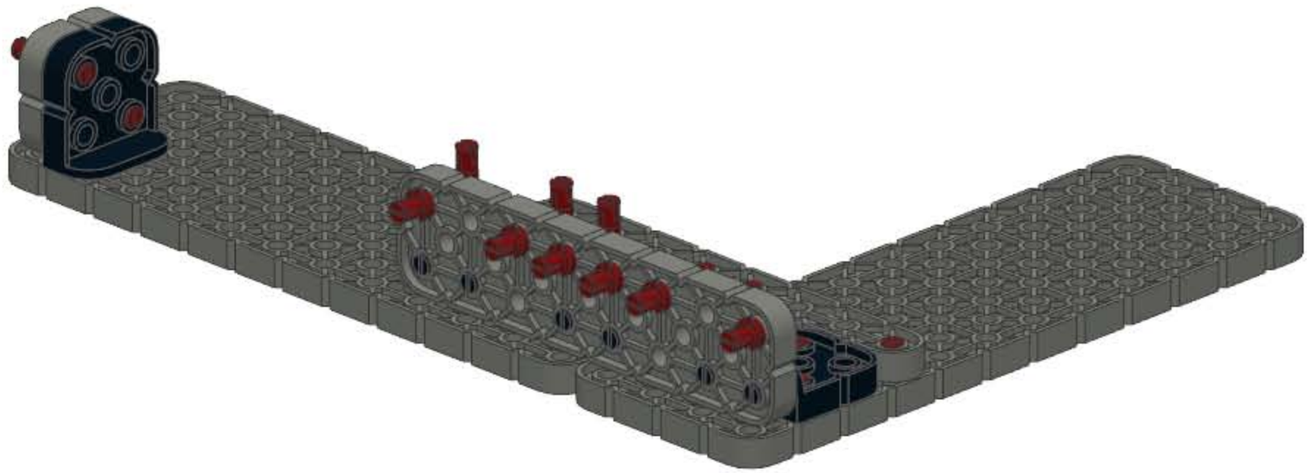

1

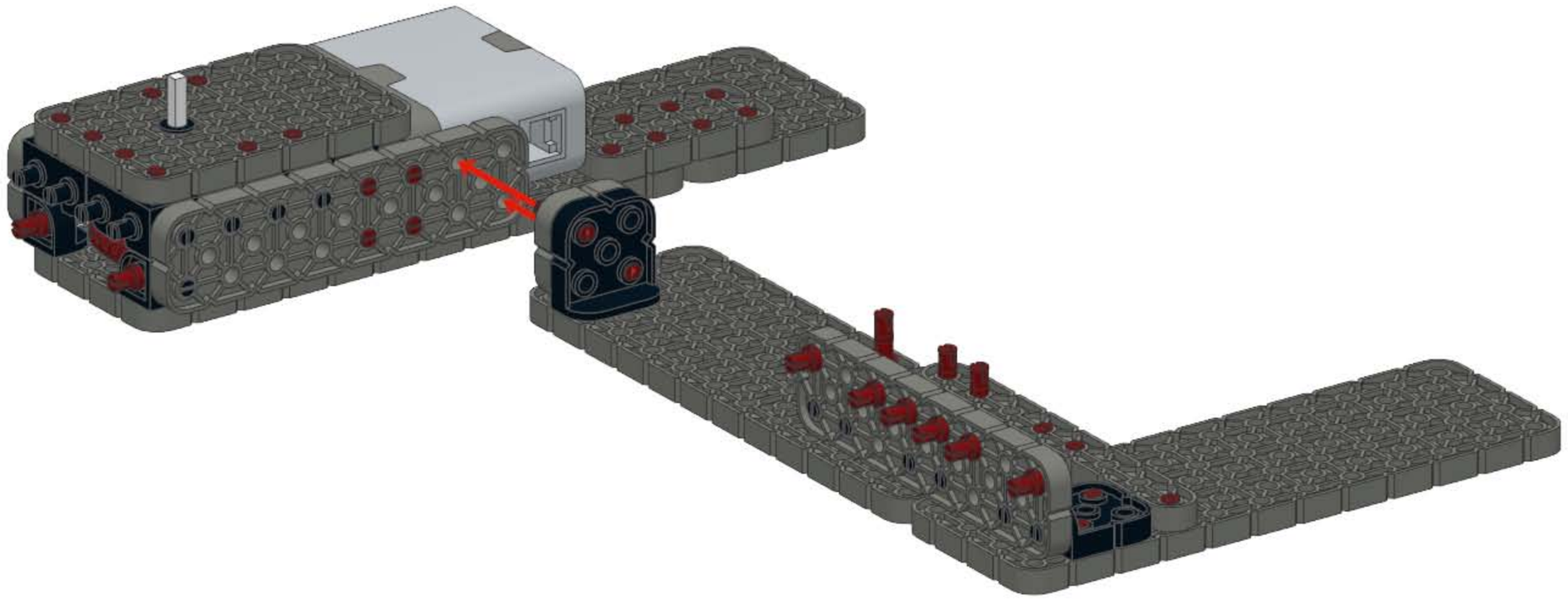

2

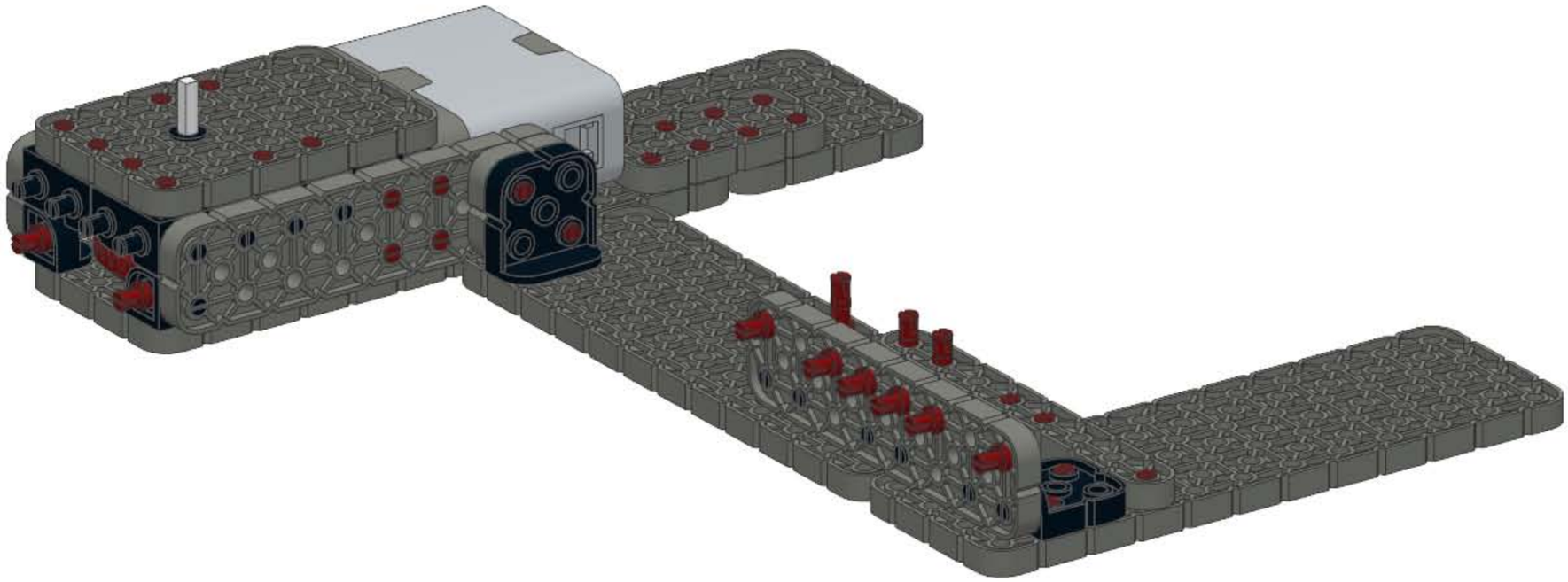

1

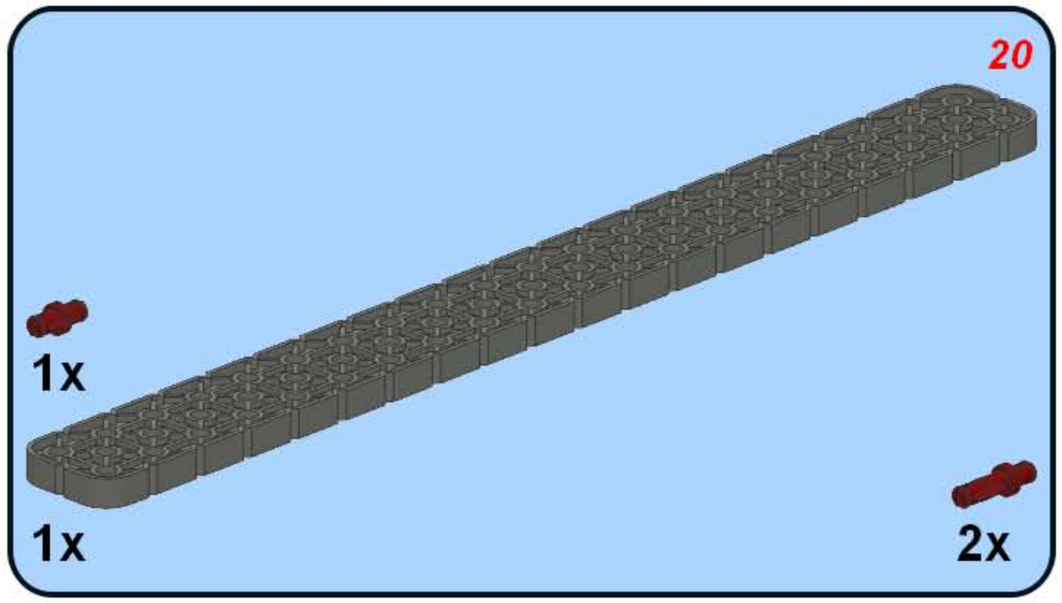

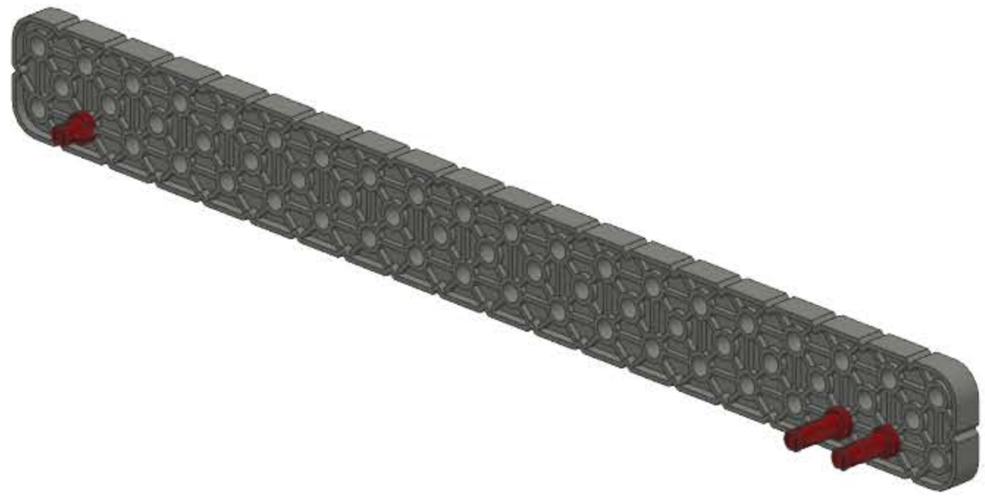

2

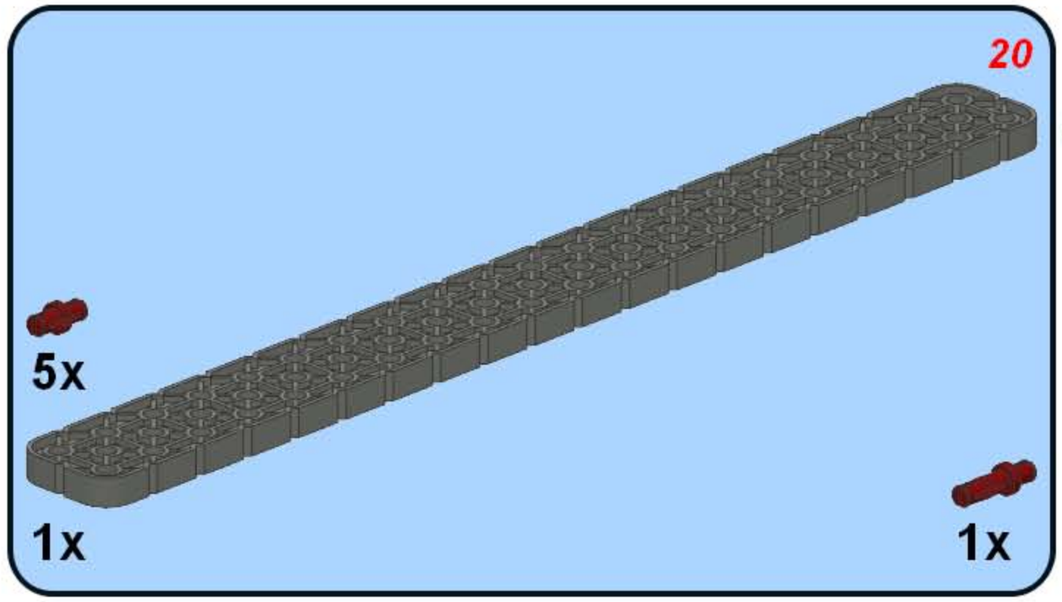

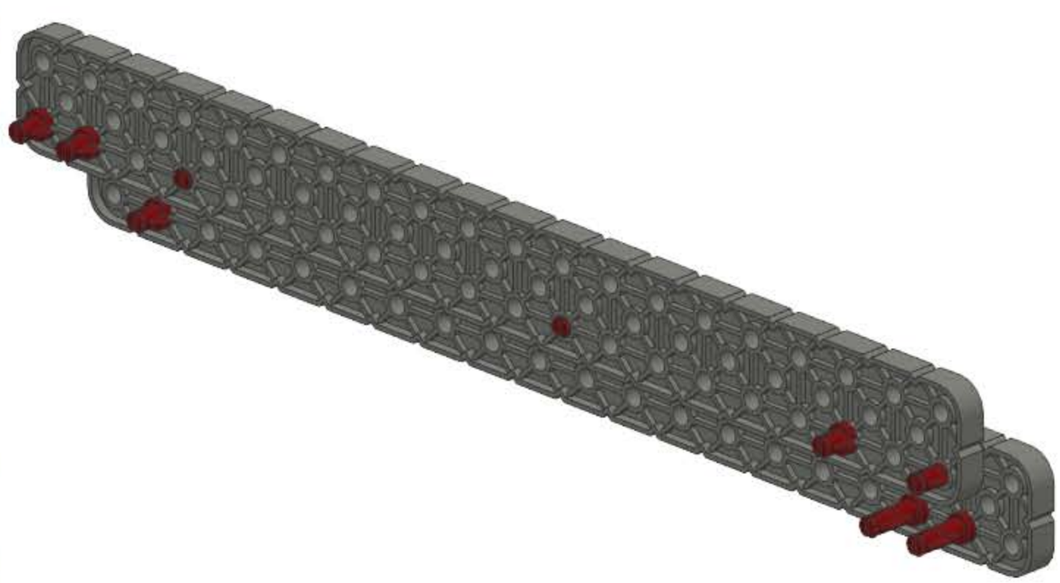

3

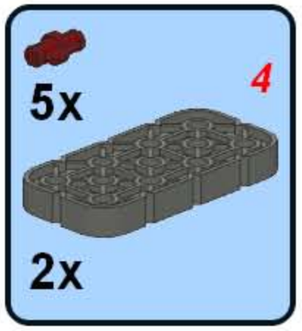

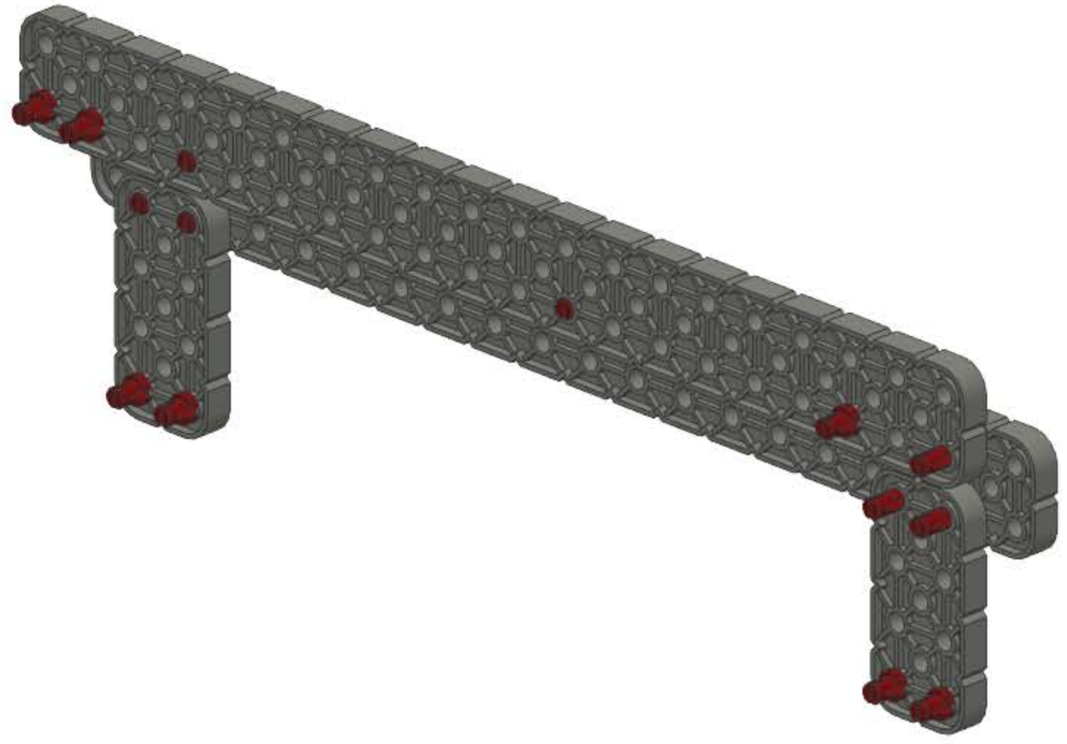

4

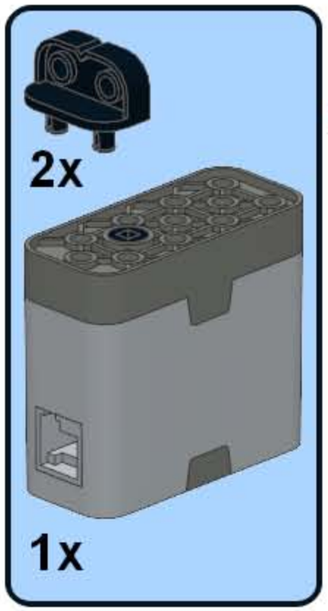

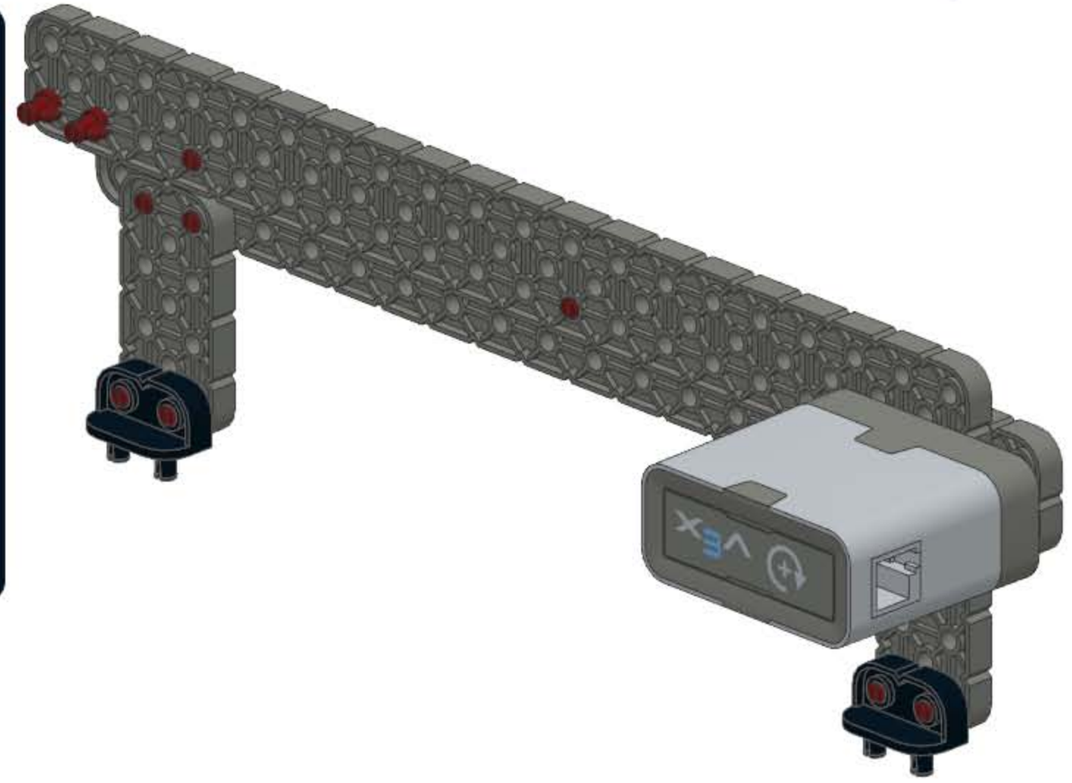

5

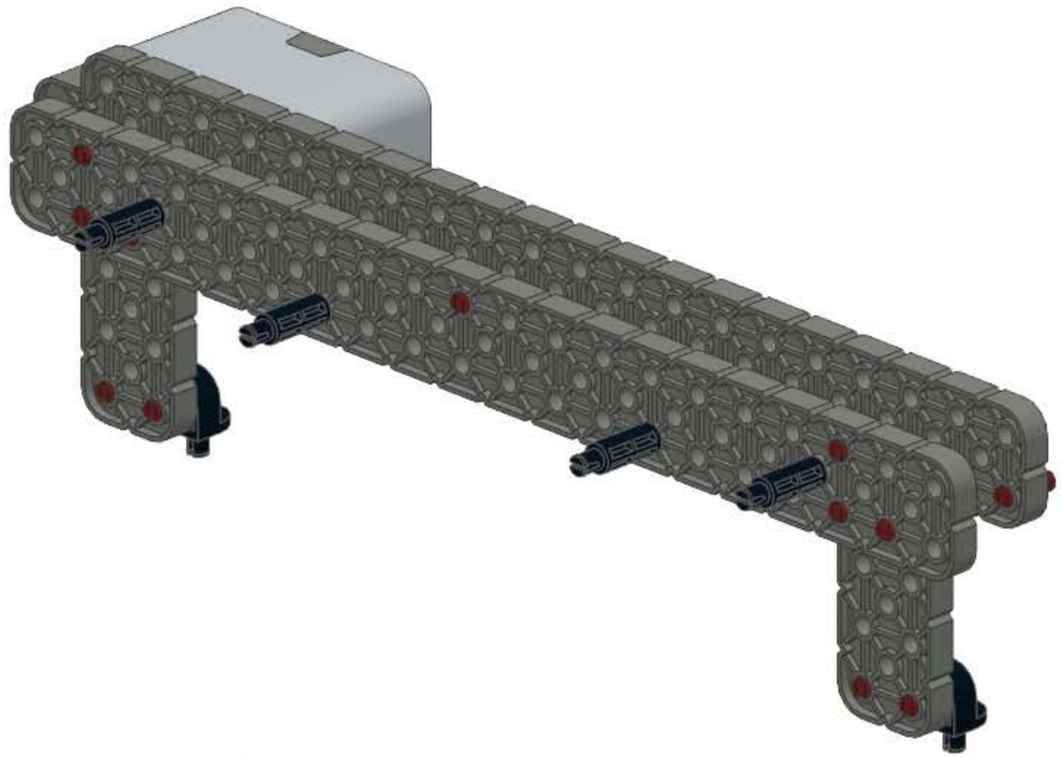

6

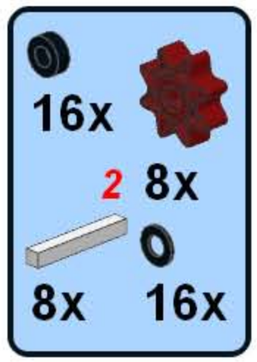

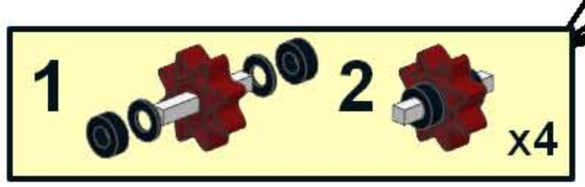

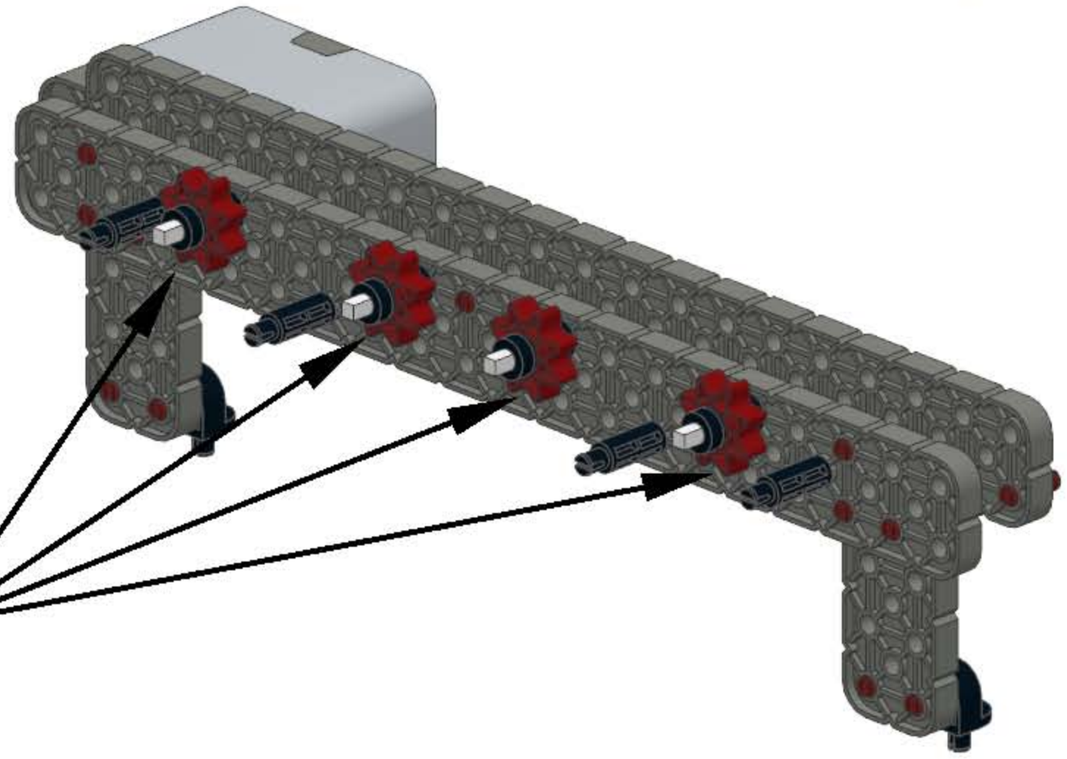

7

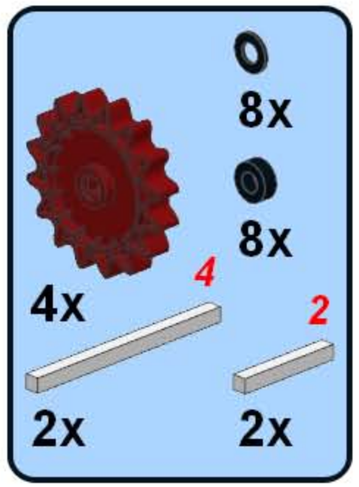

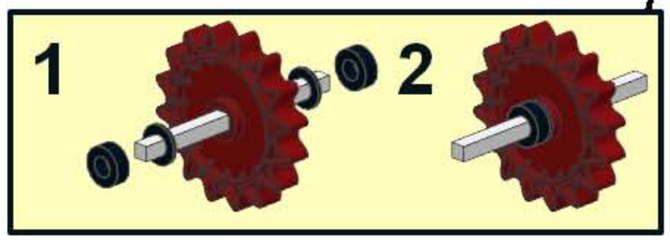

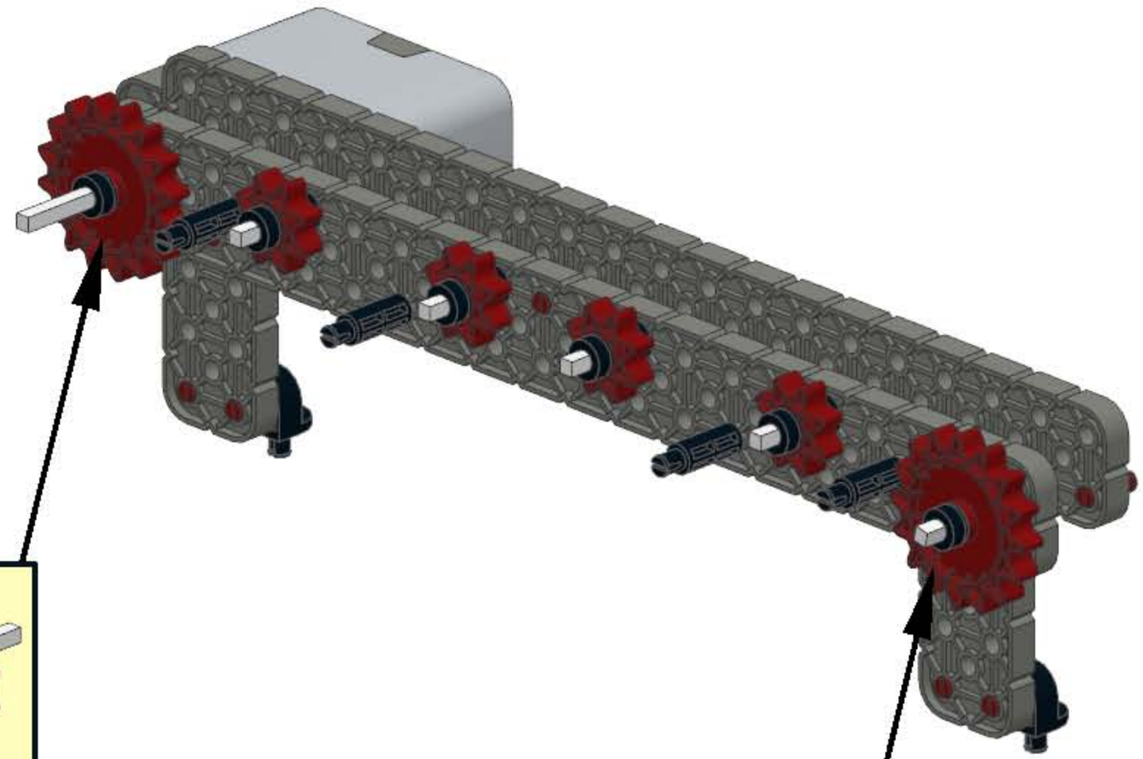

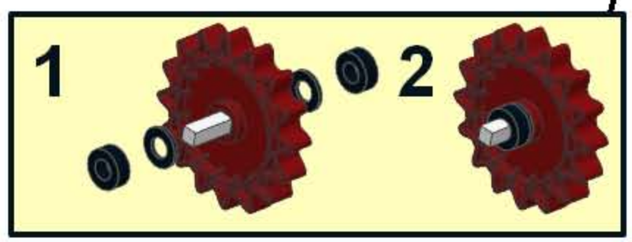

8

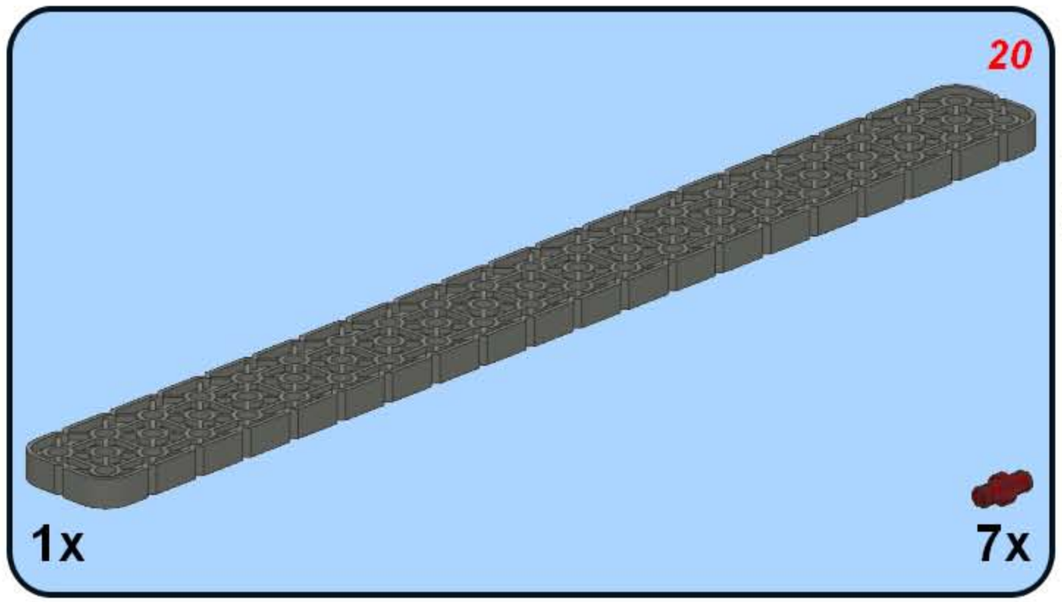

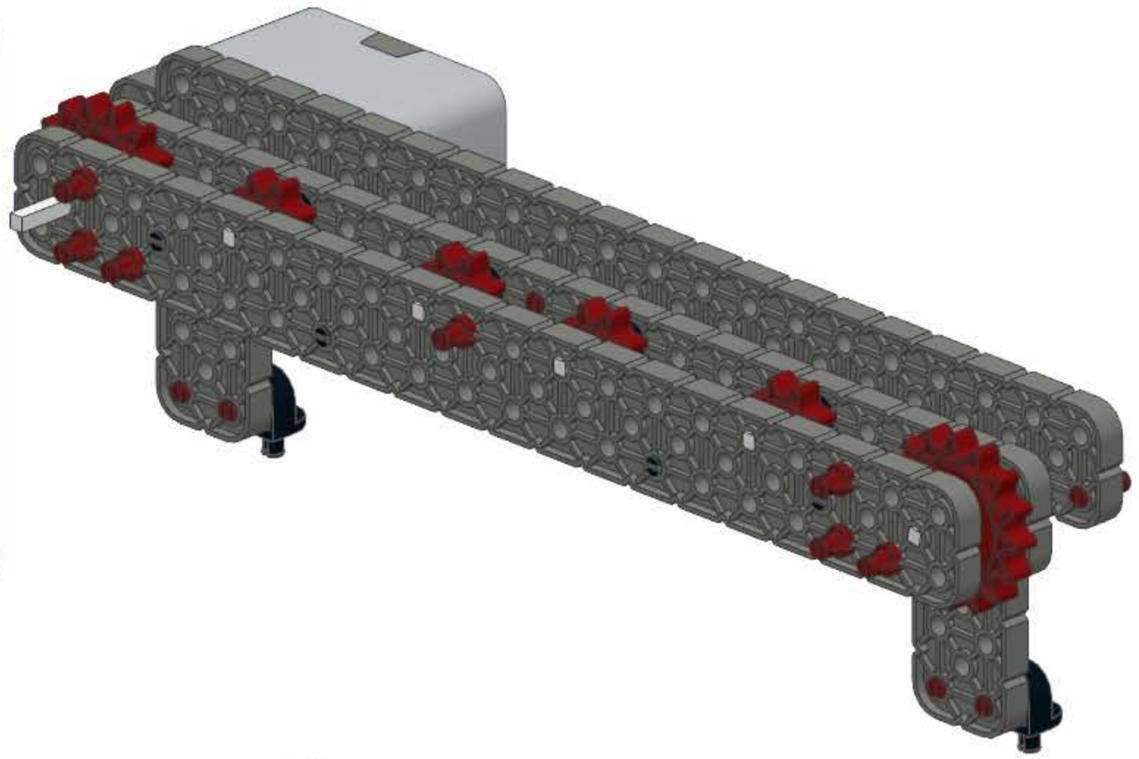

9

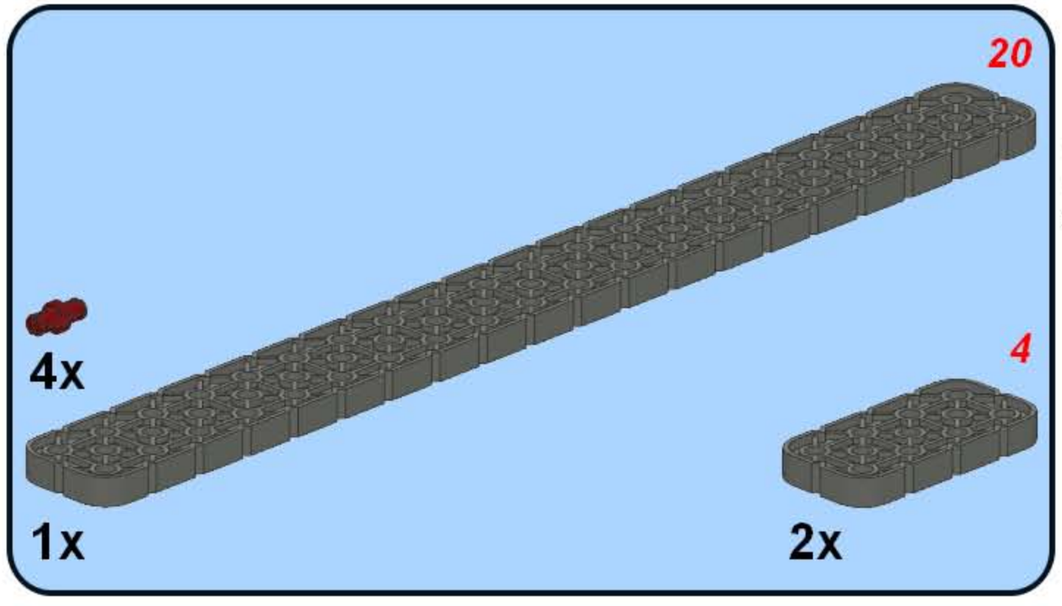

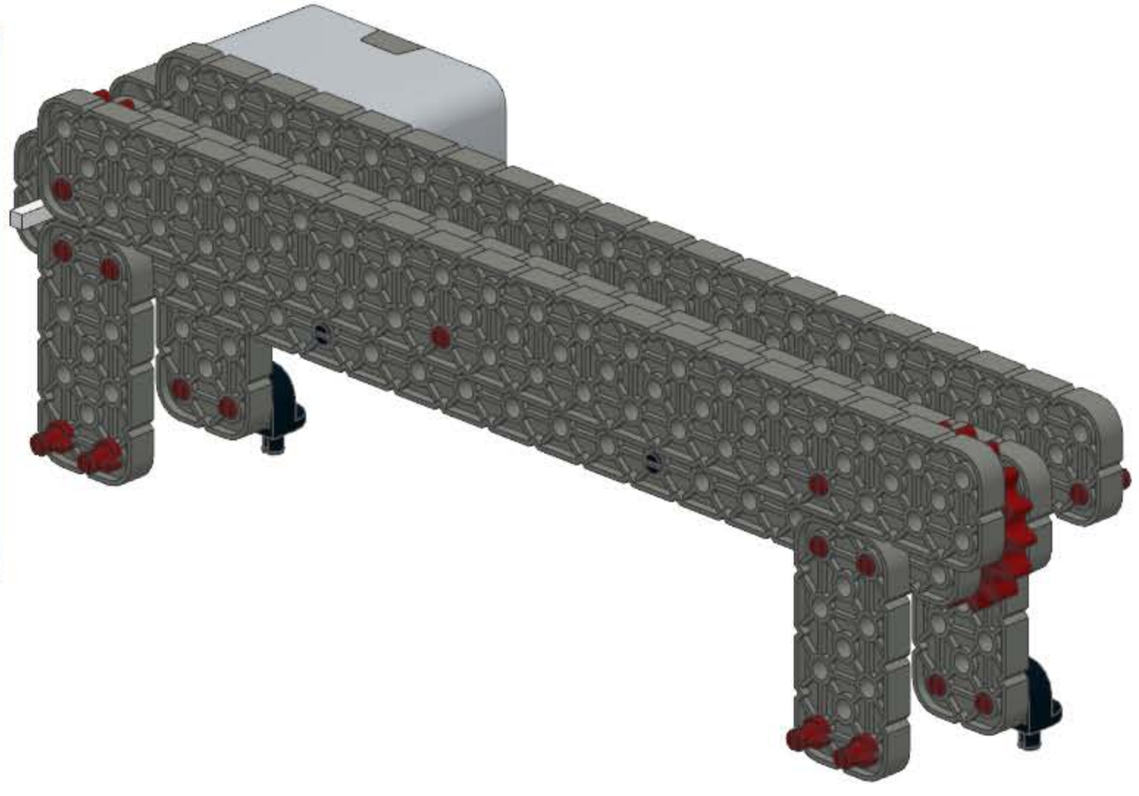

10

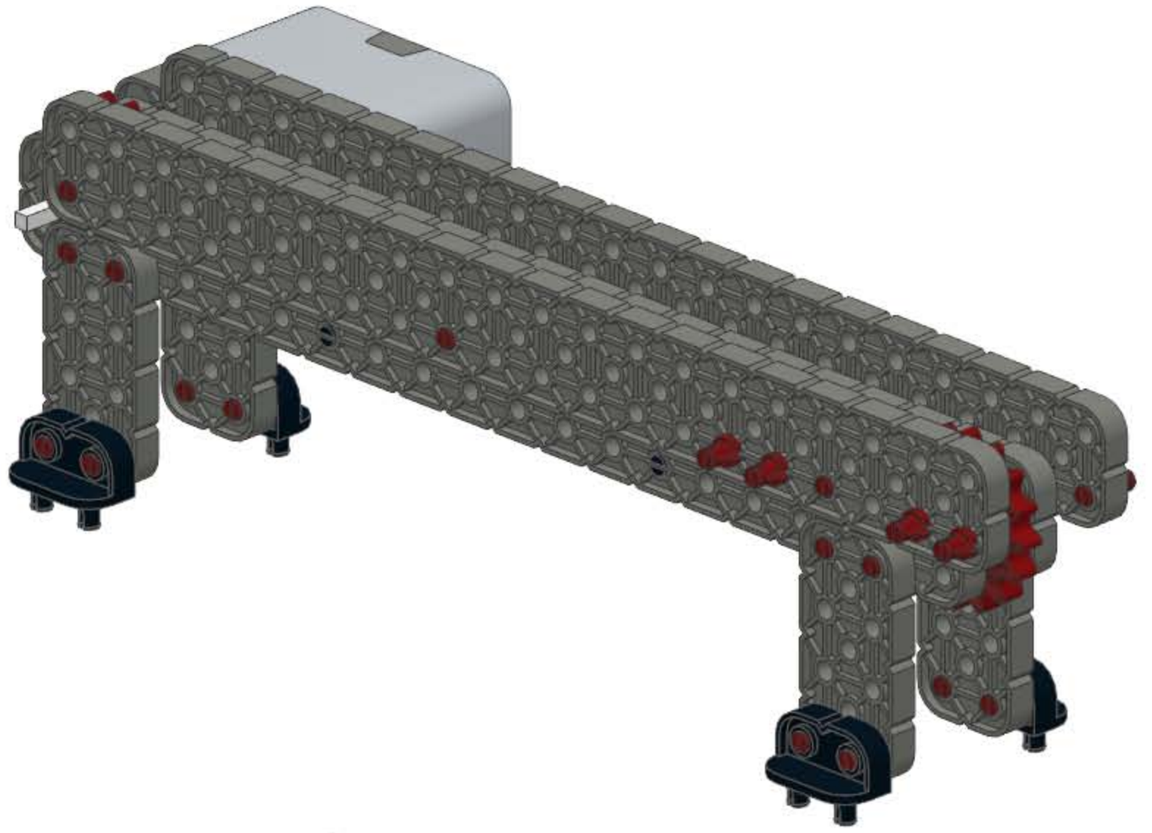

11

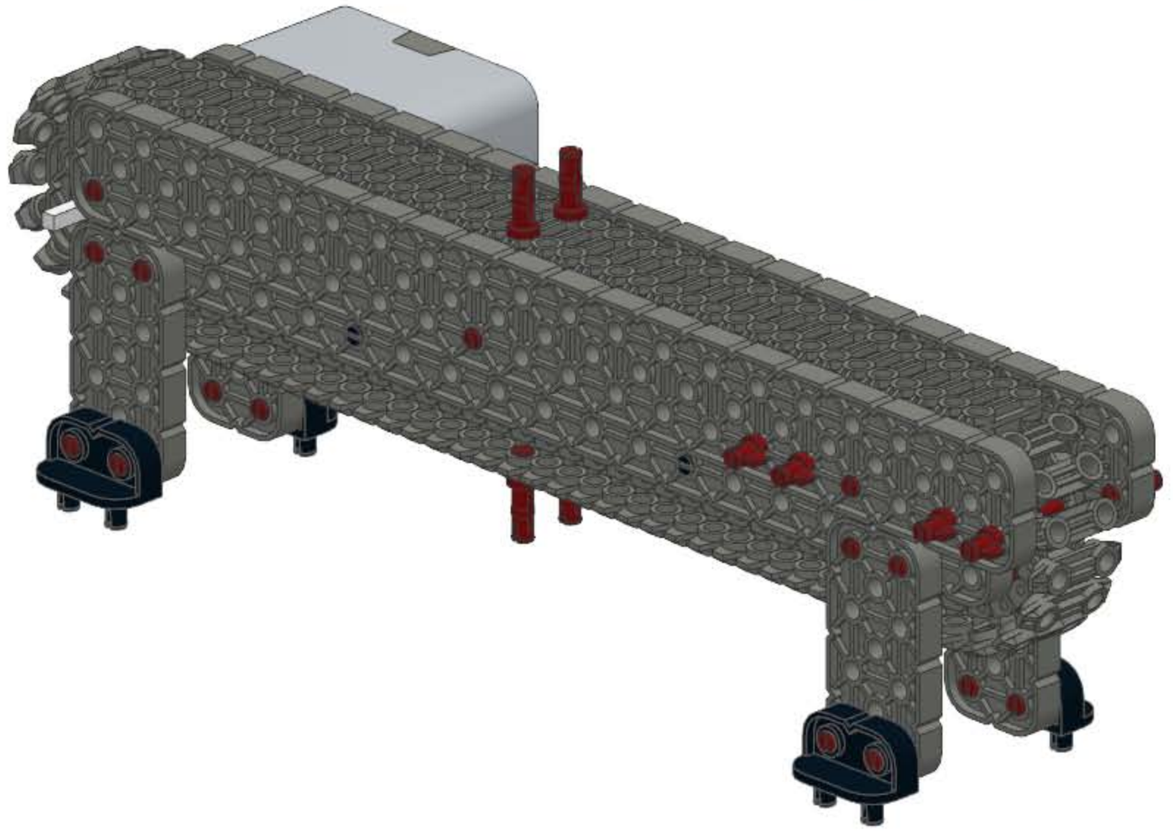

1

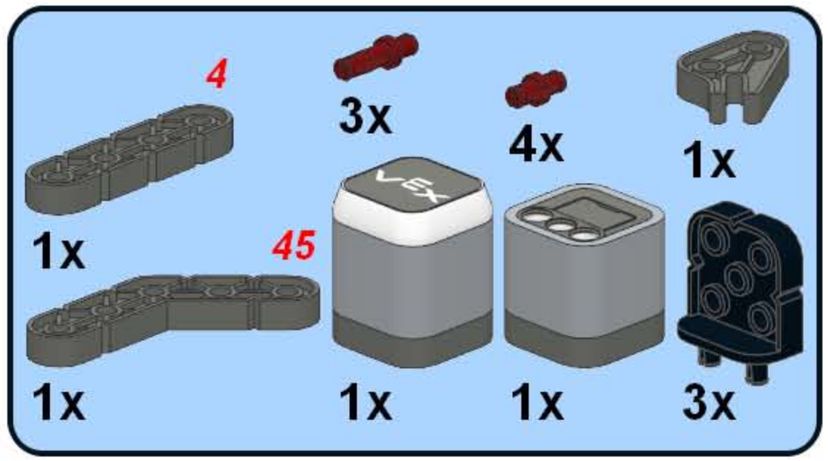

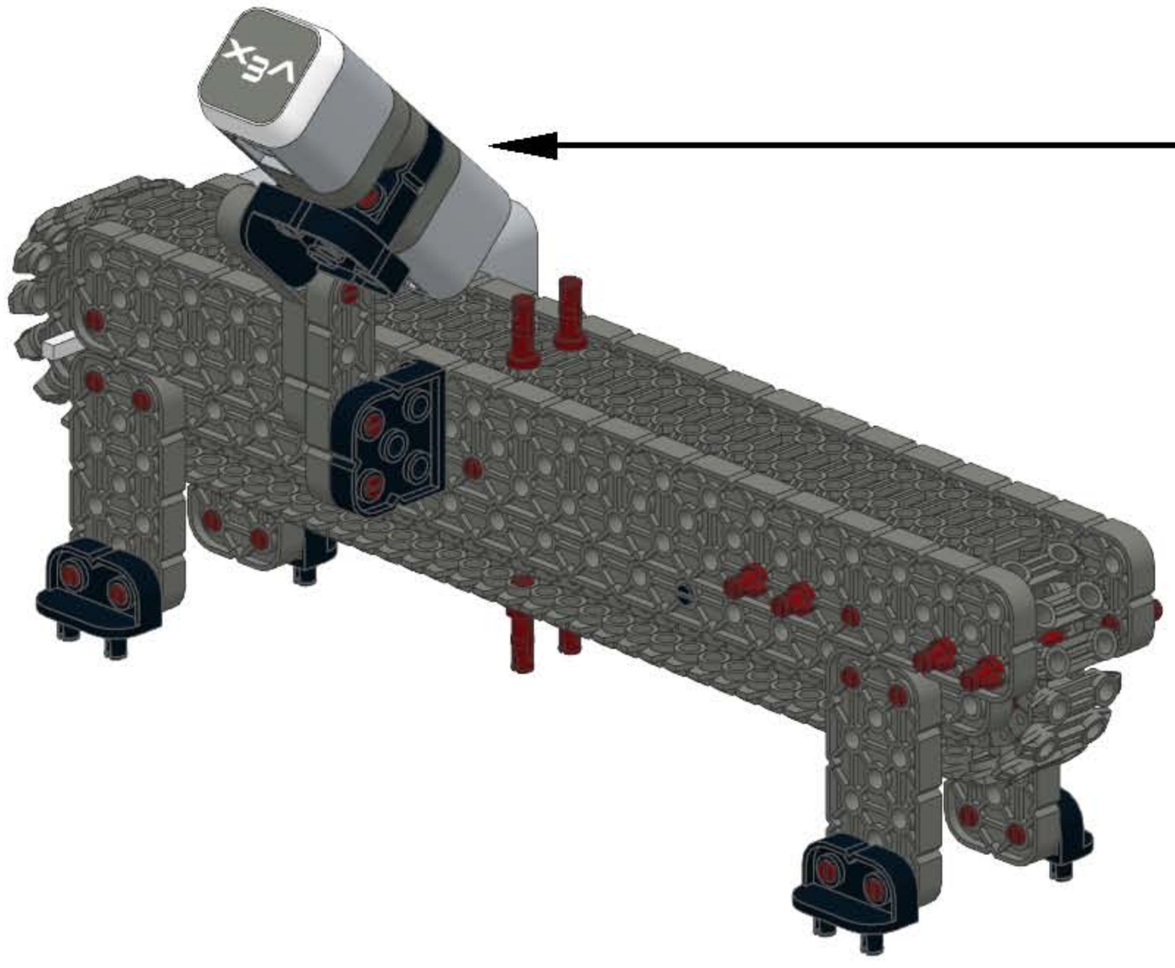

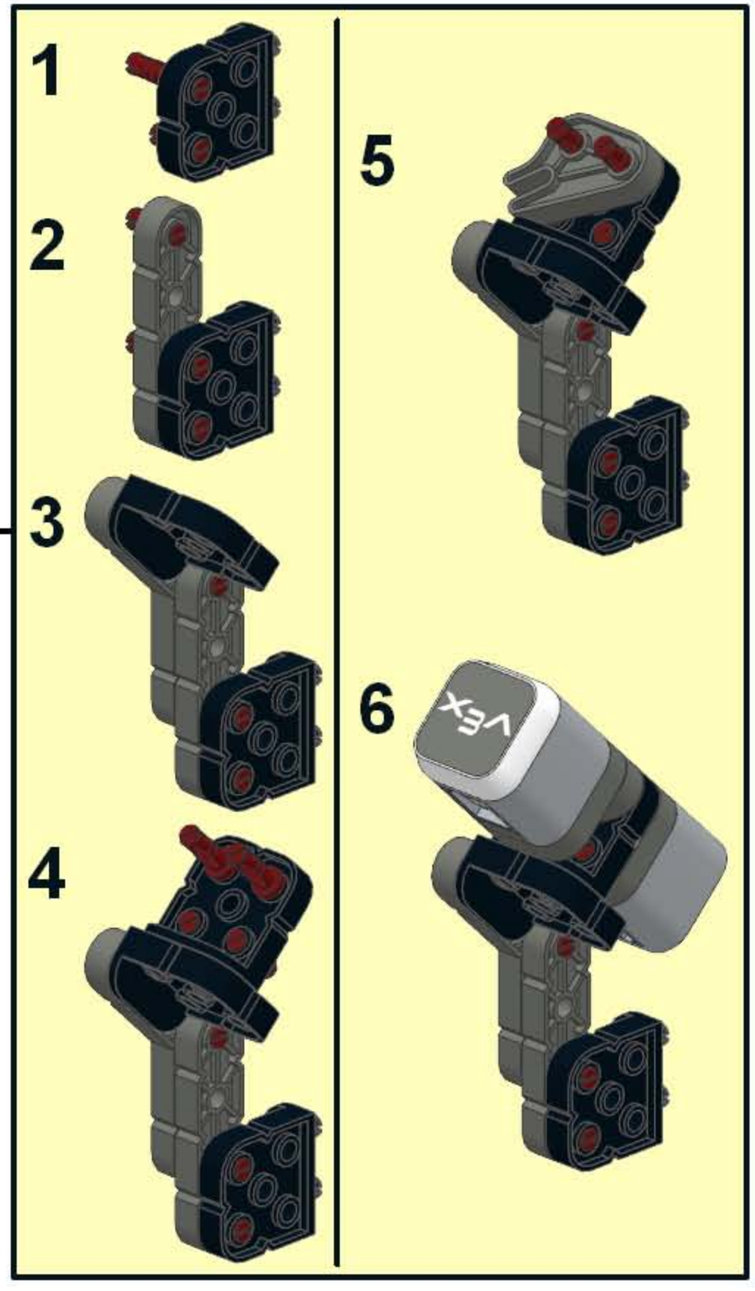

2

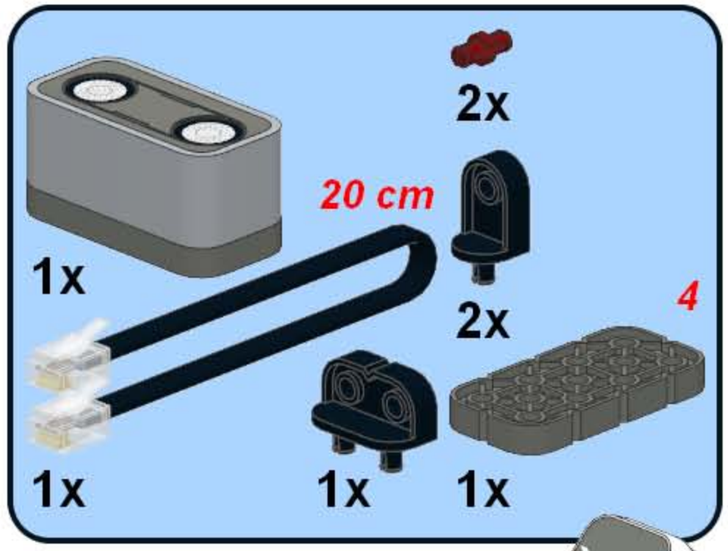

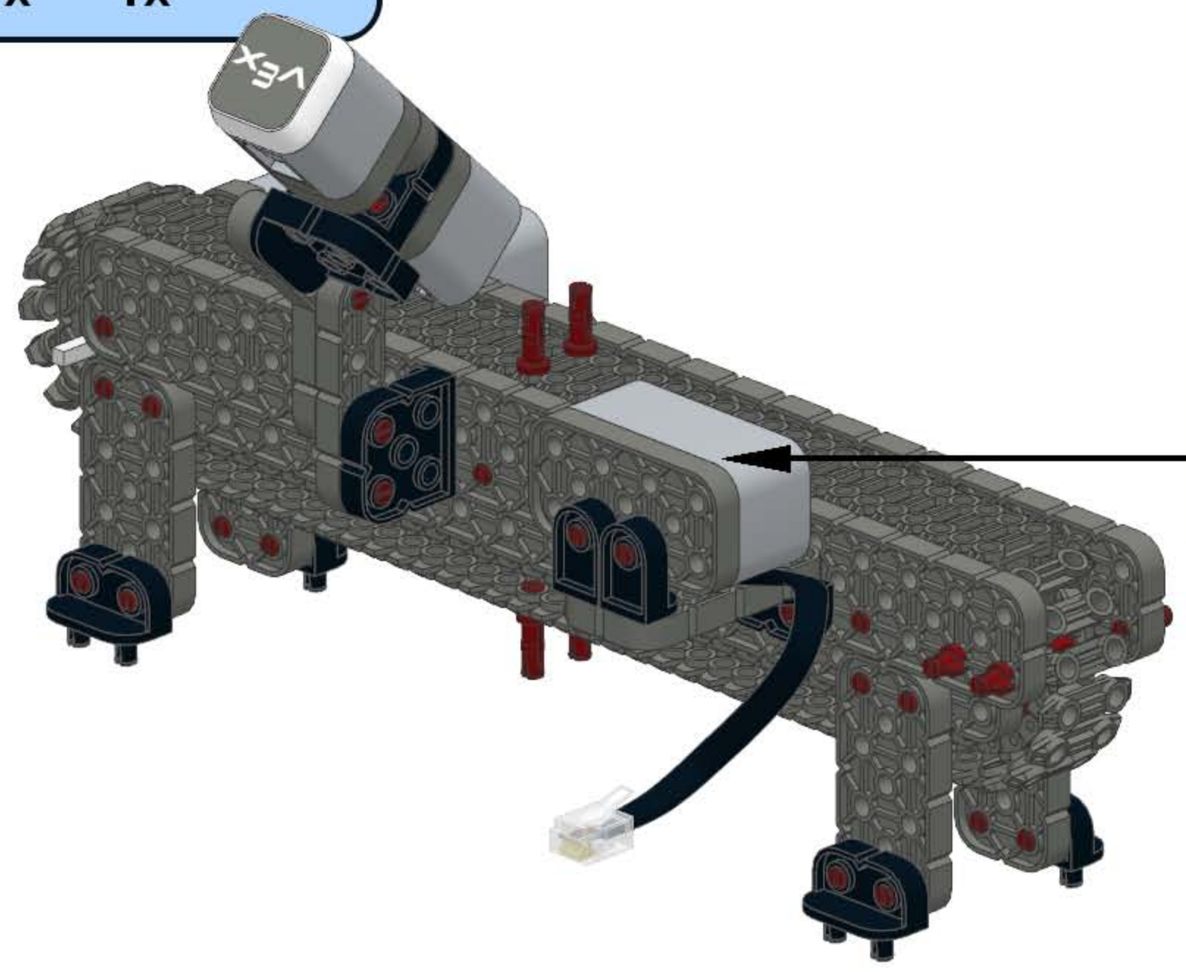

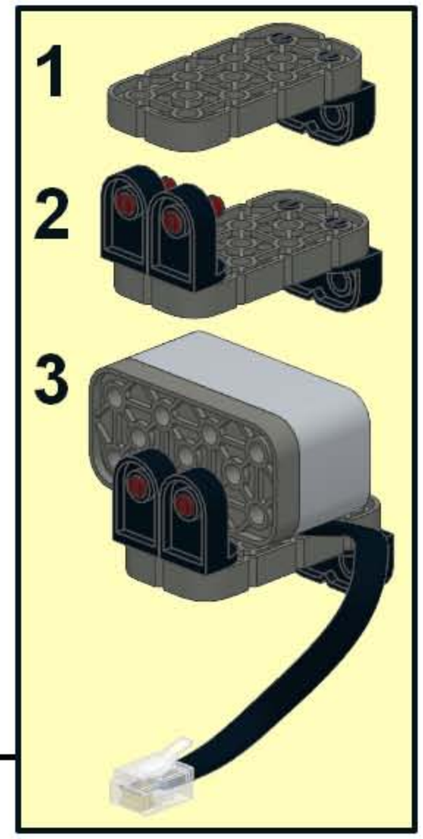

1

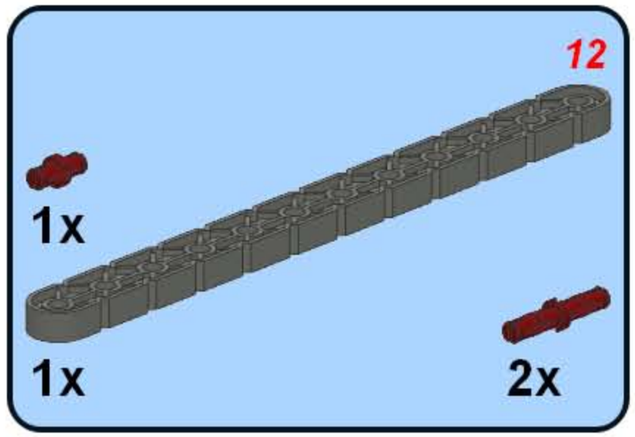

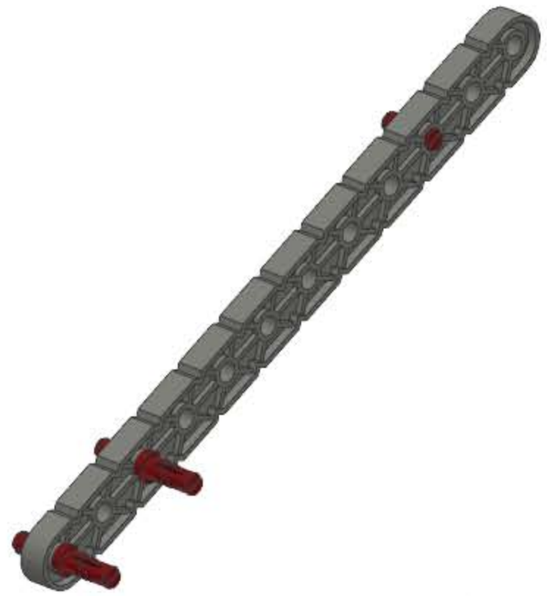

2

3

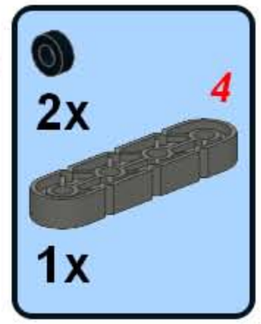

4

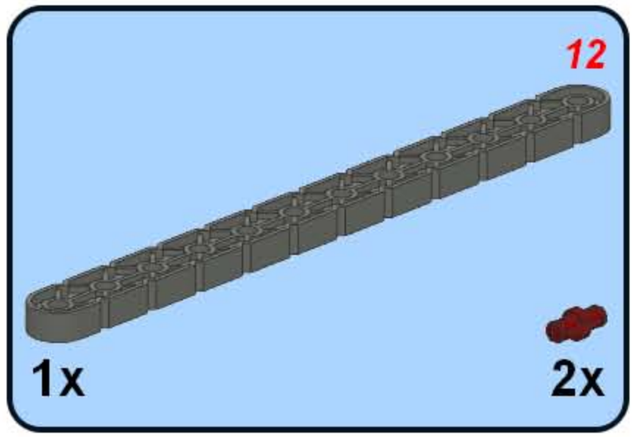

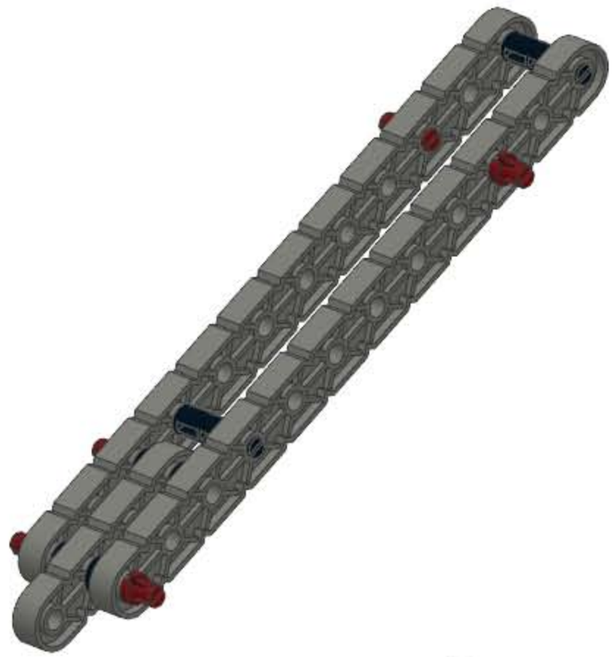

5

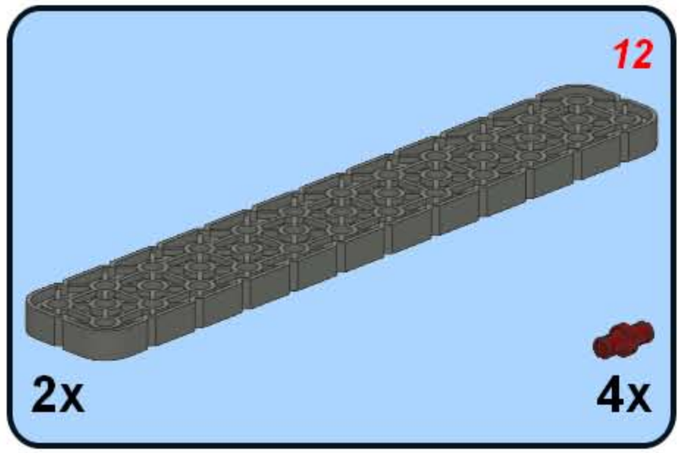

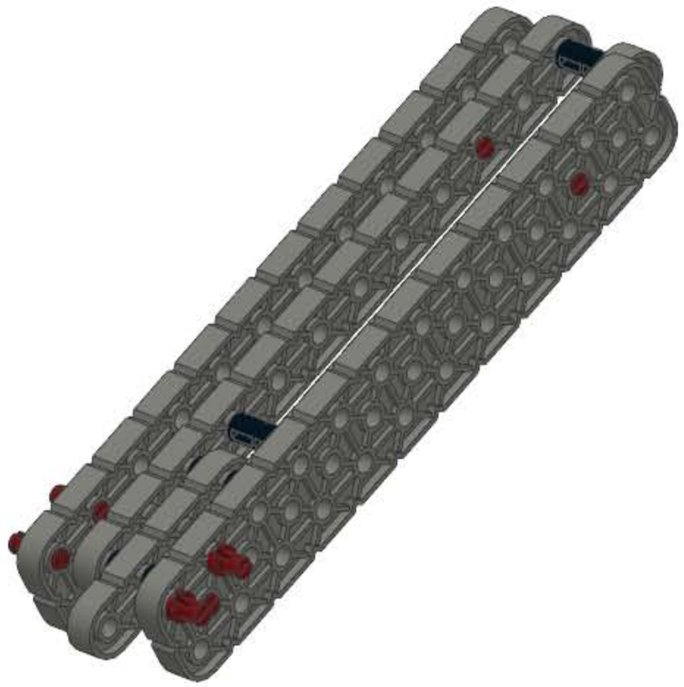

6

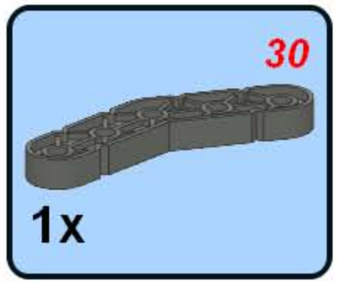

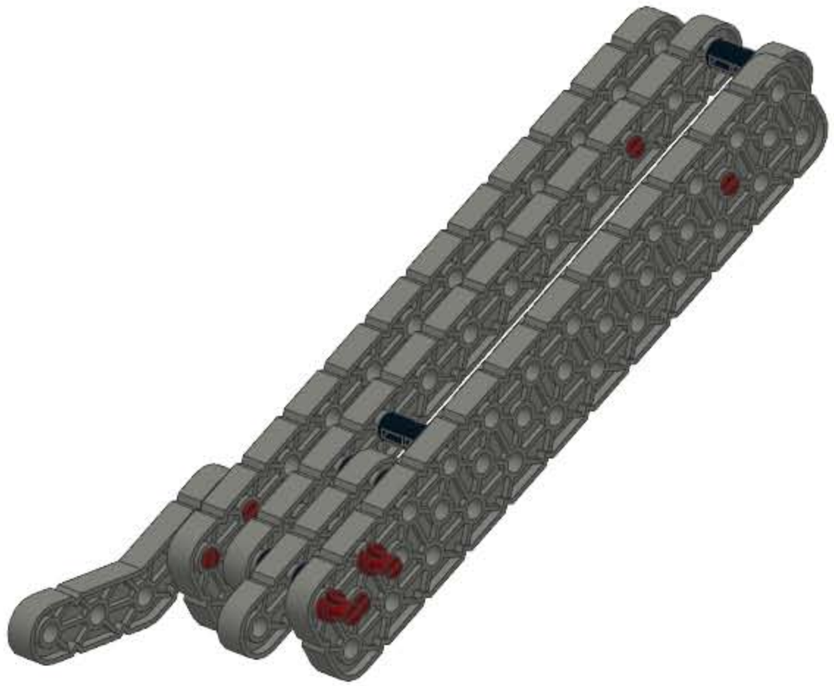

3

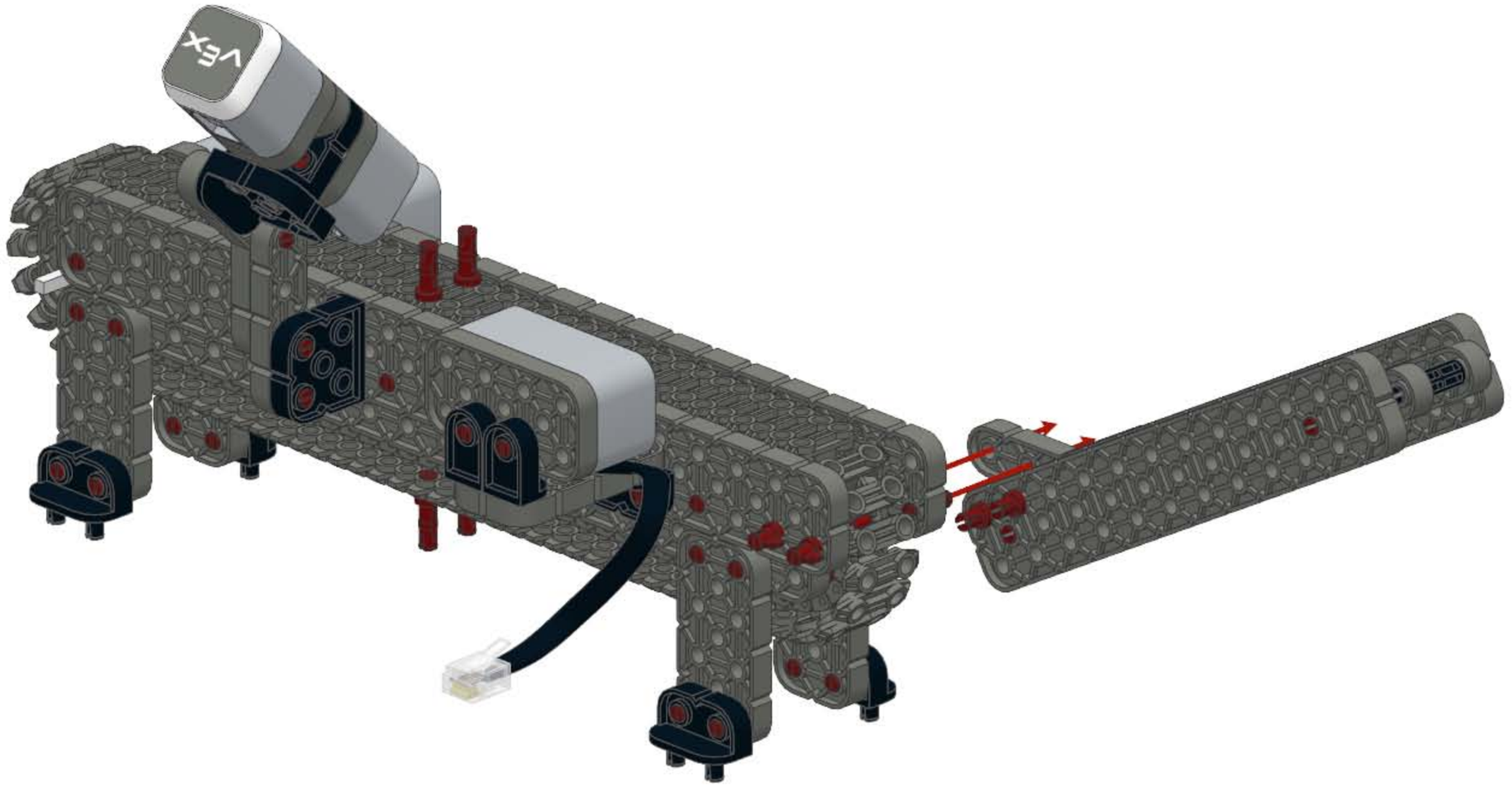

4

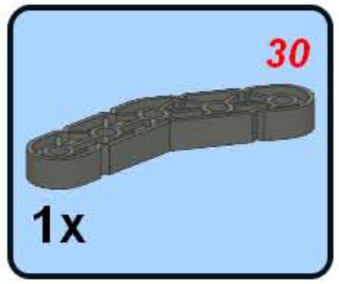

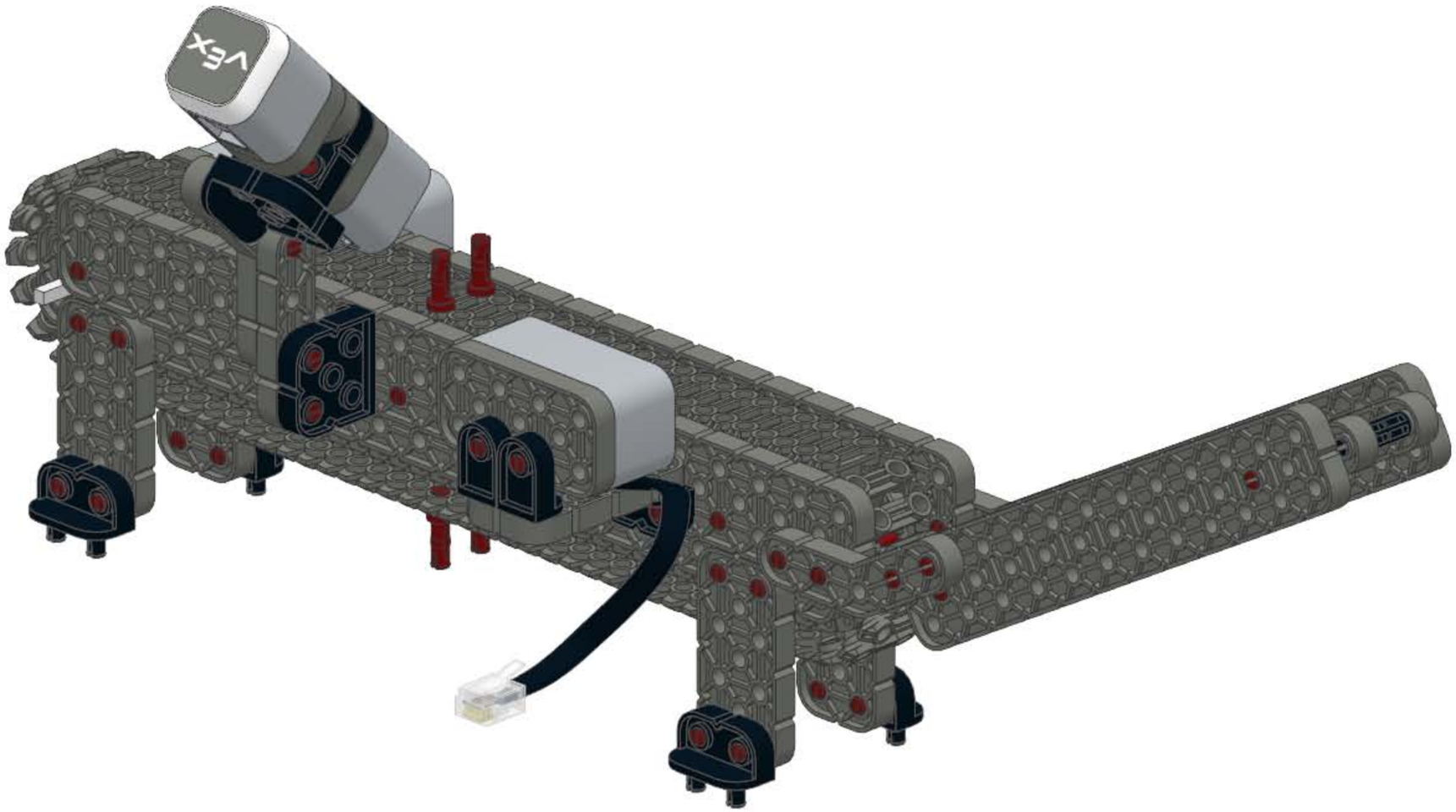

3

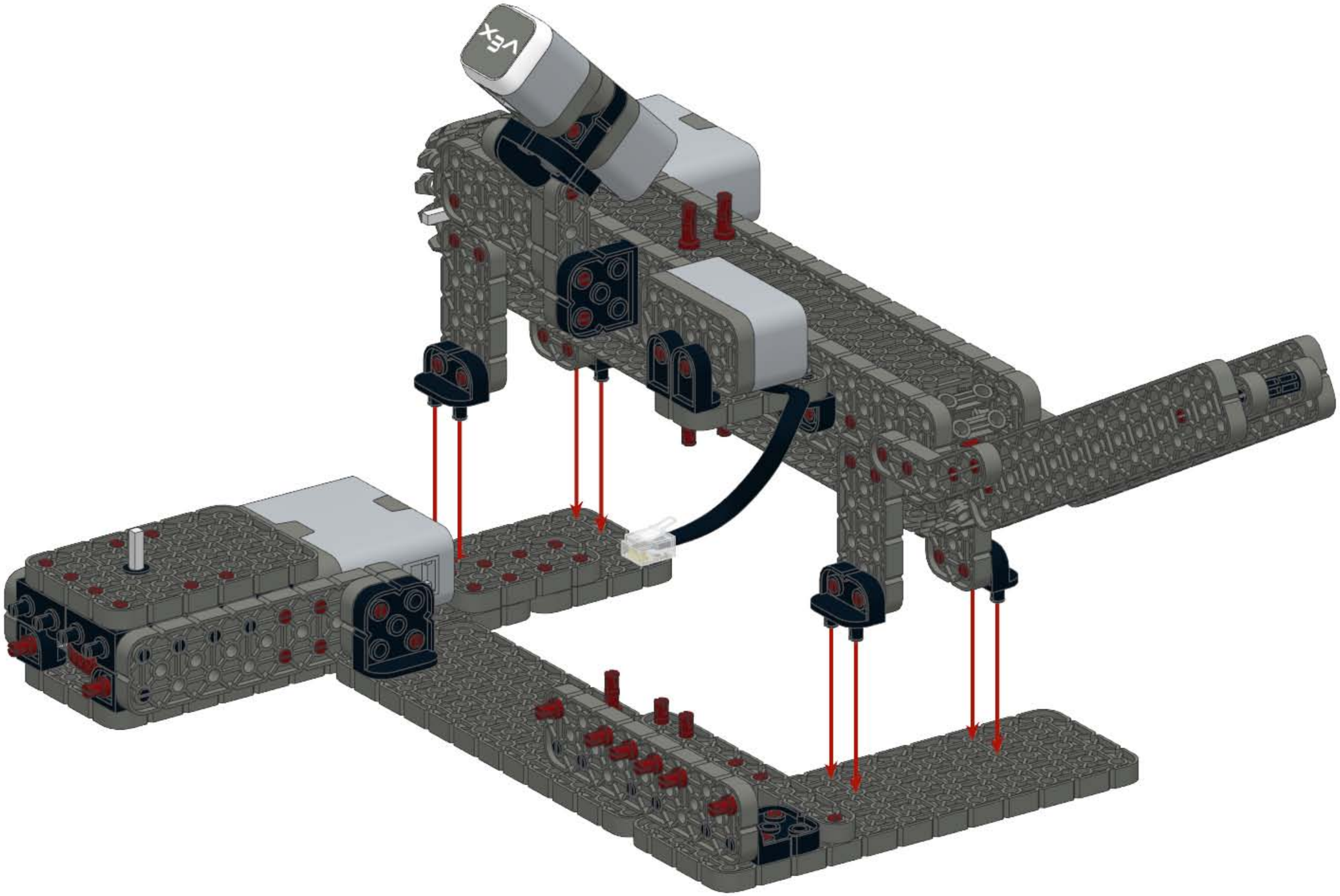

4

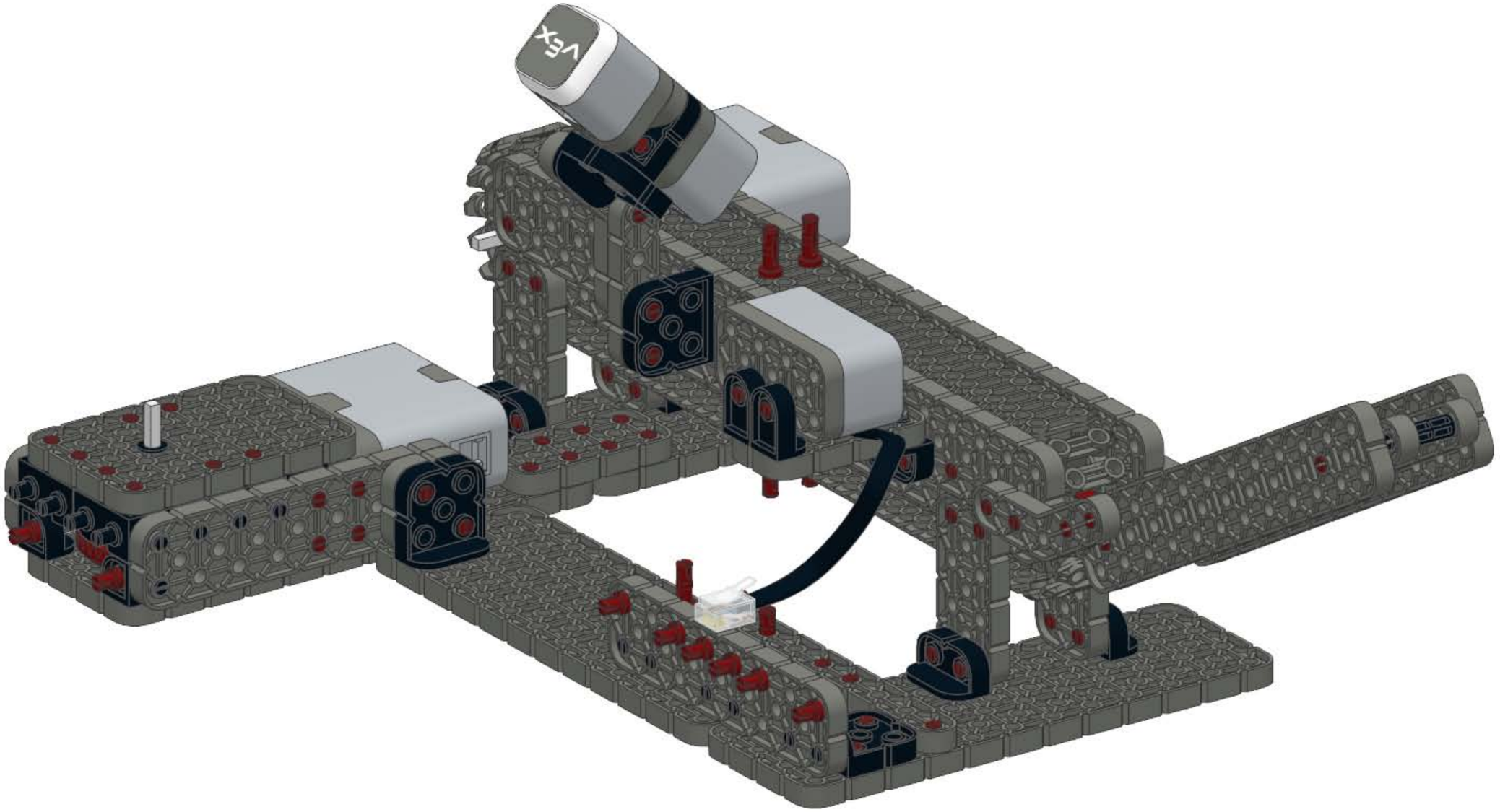

1

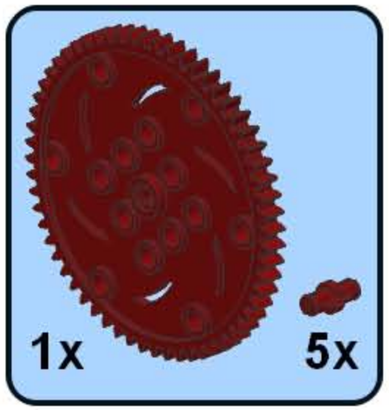

2

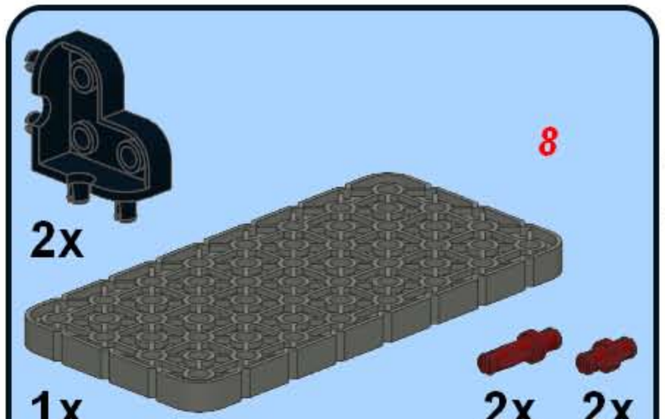

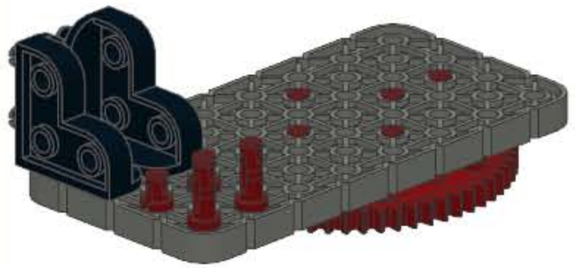

3

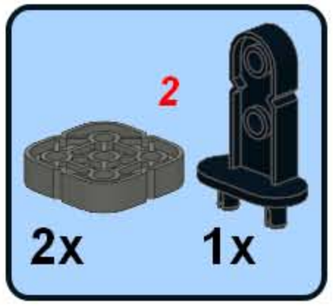

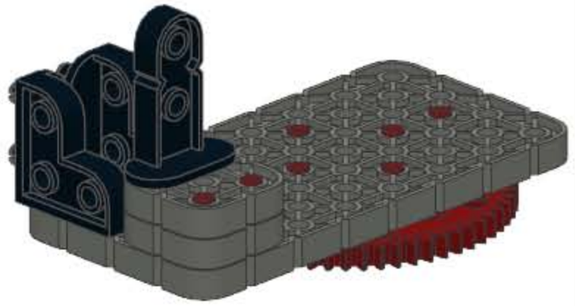

4

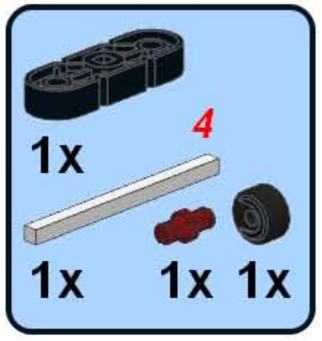

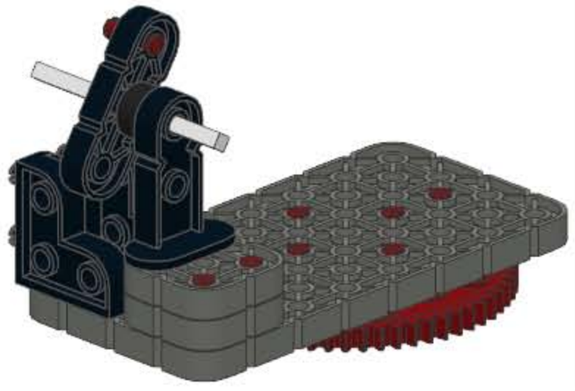

5

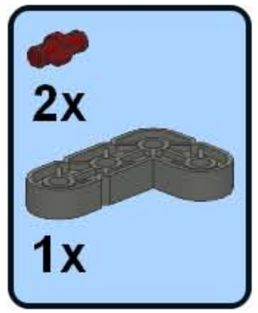

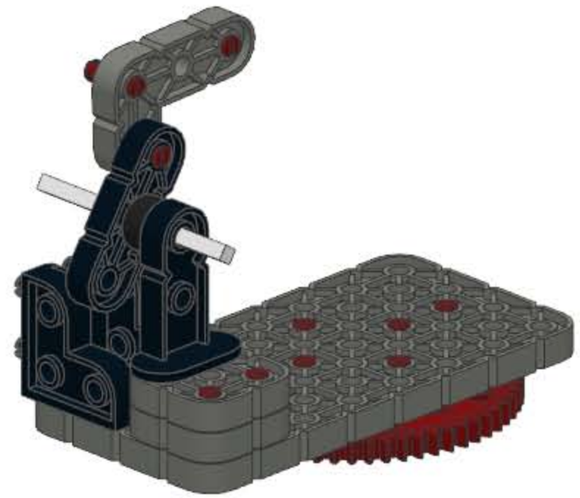

6

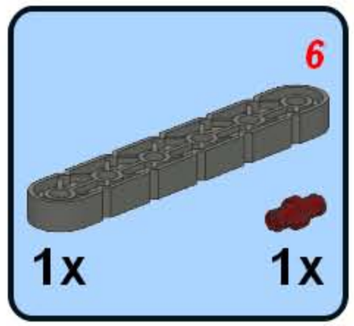

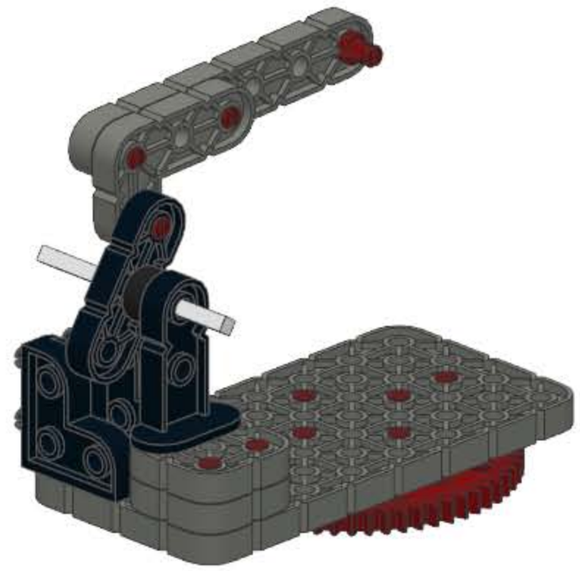

7

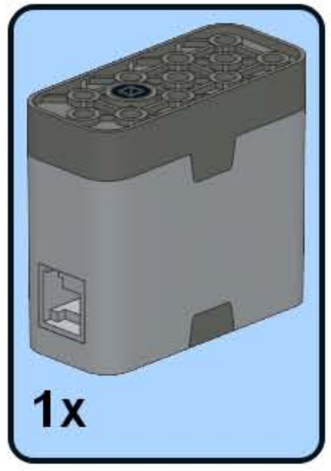

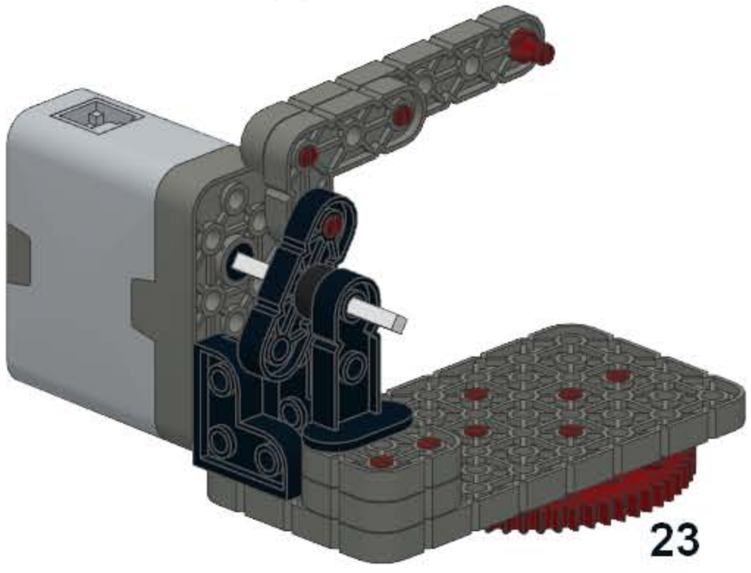

1

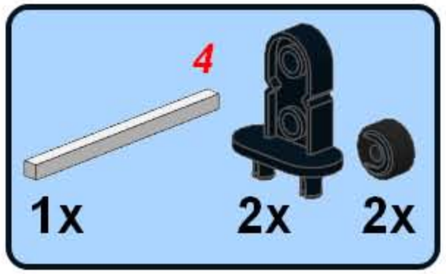

2

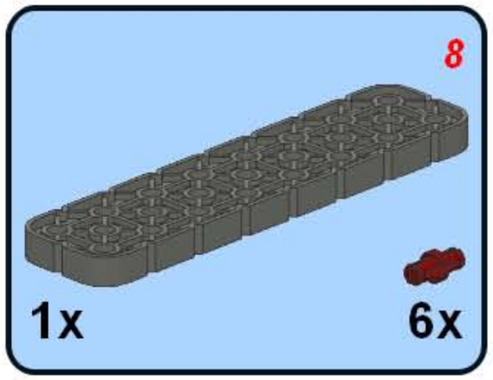

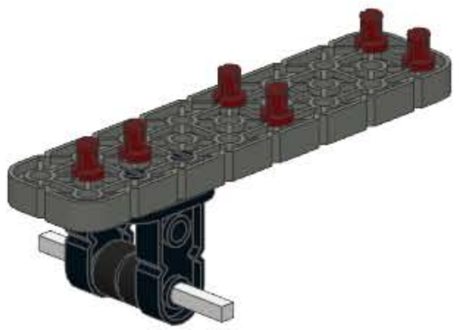

3

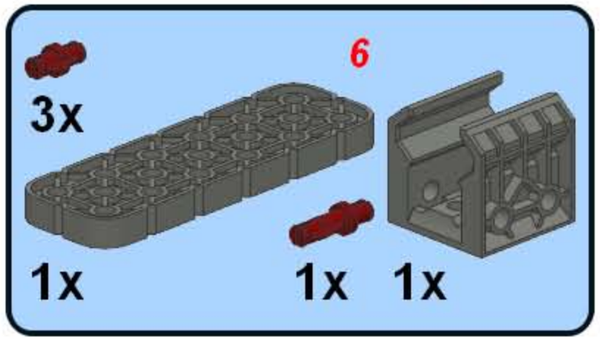

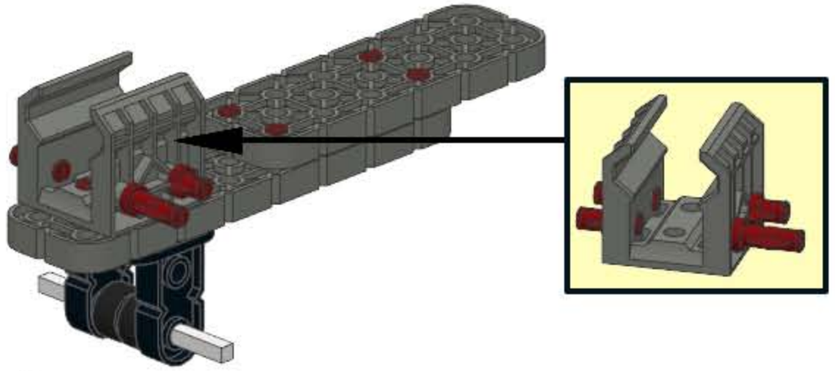

4

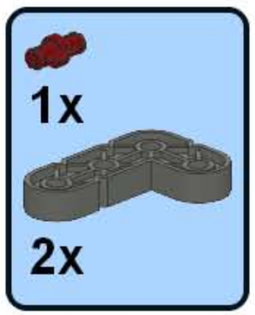

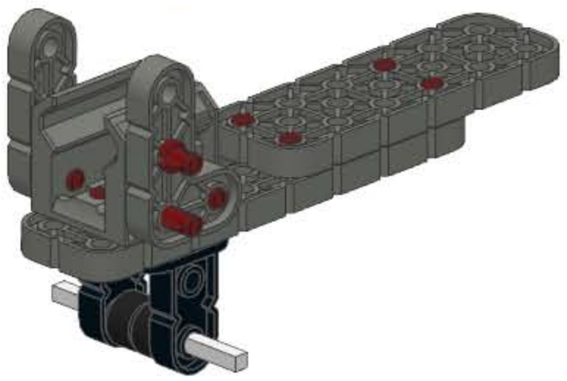

5

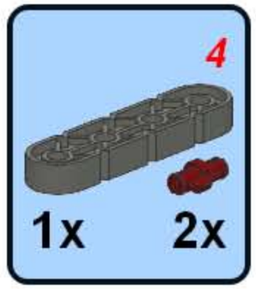

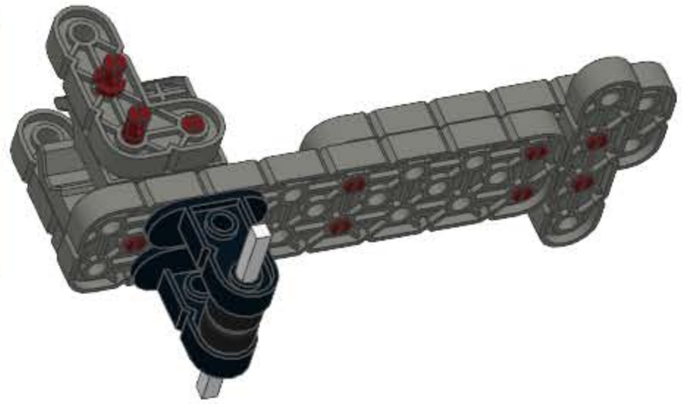

6

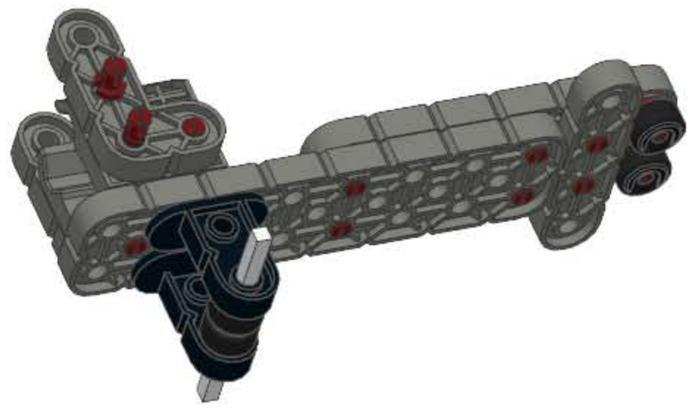

7

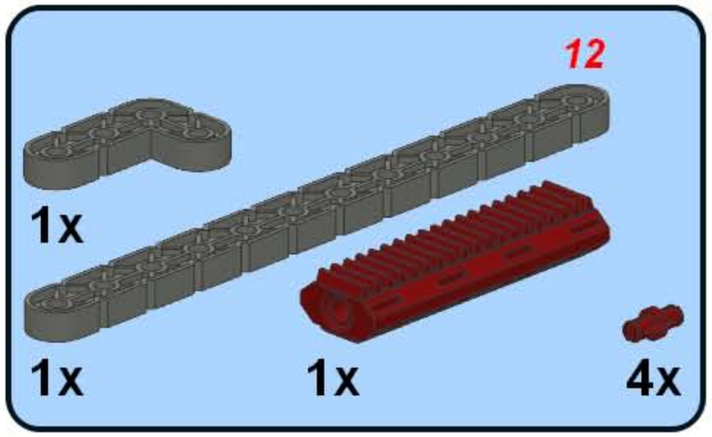

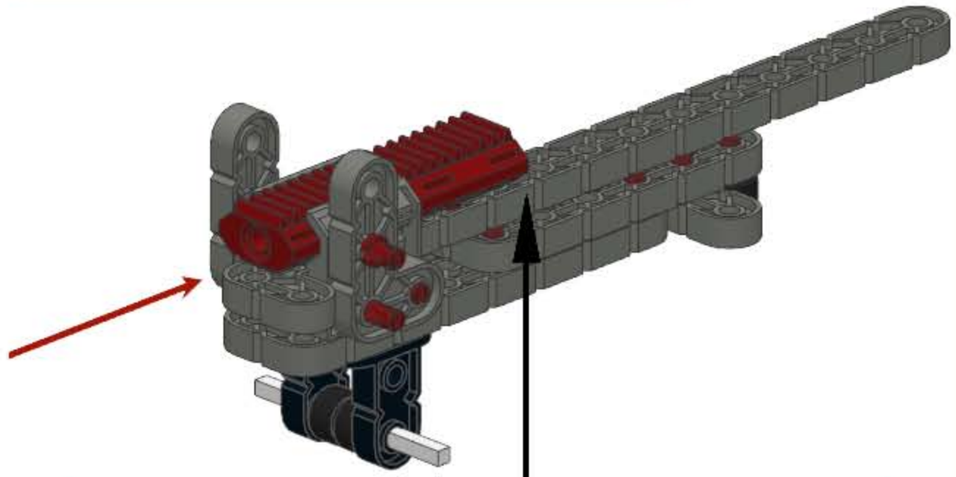

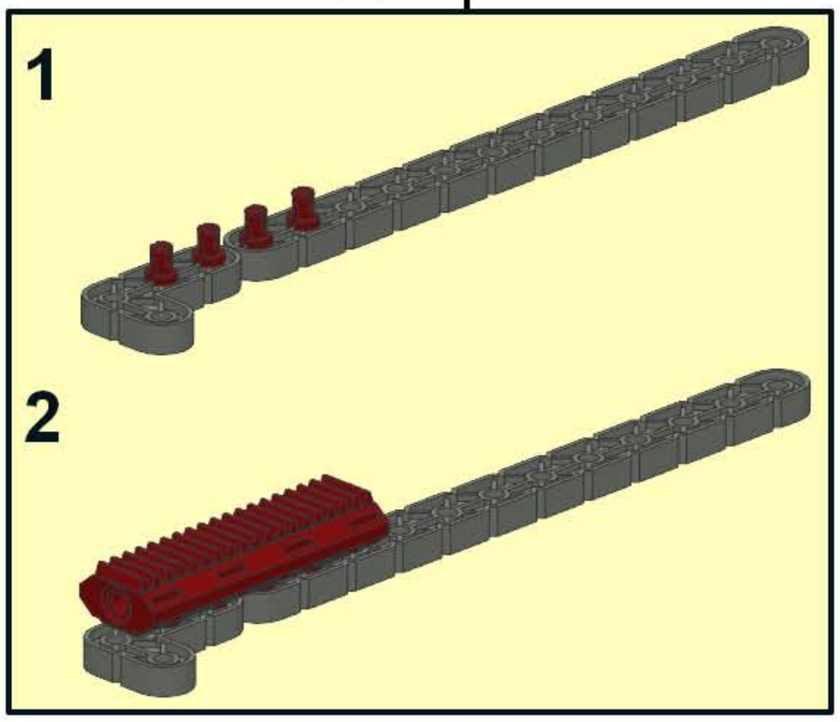

8

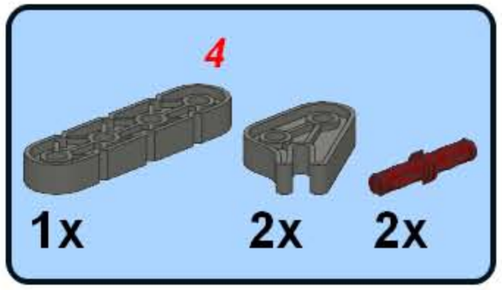

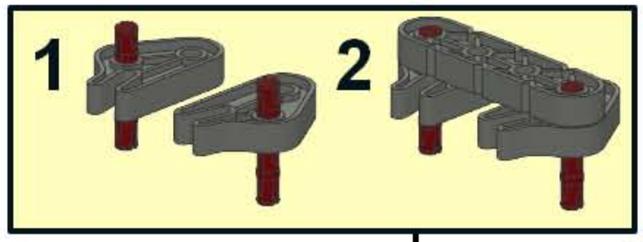

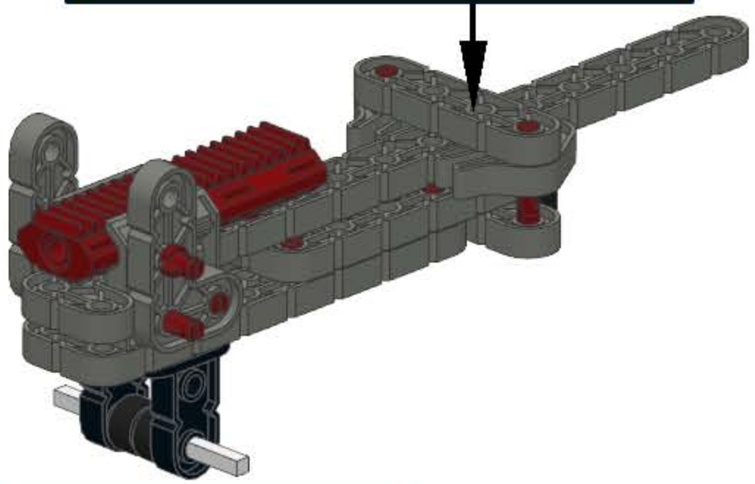

9

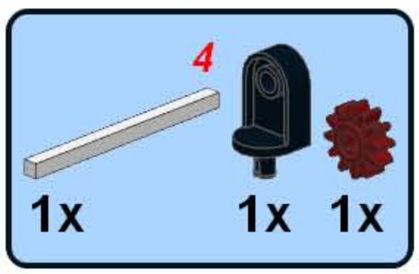

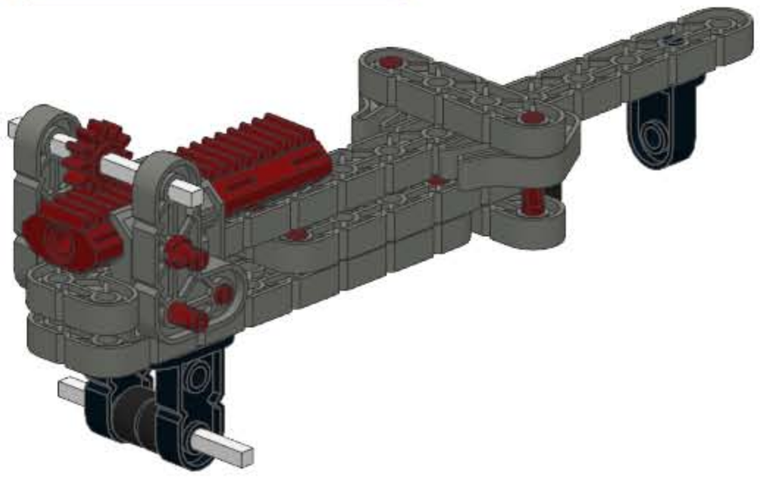

10

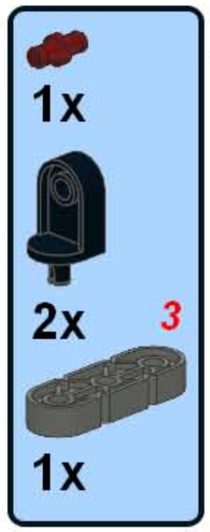

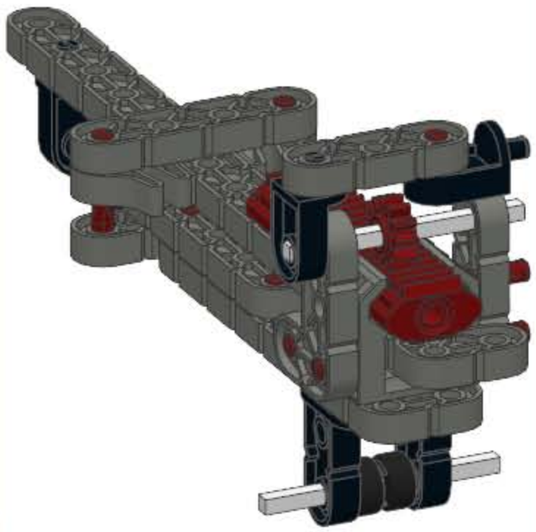

11

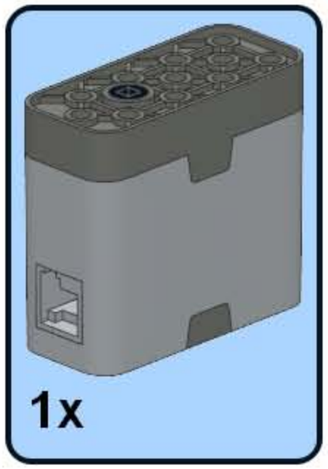

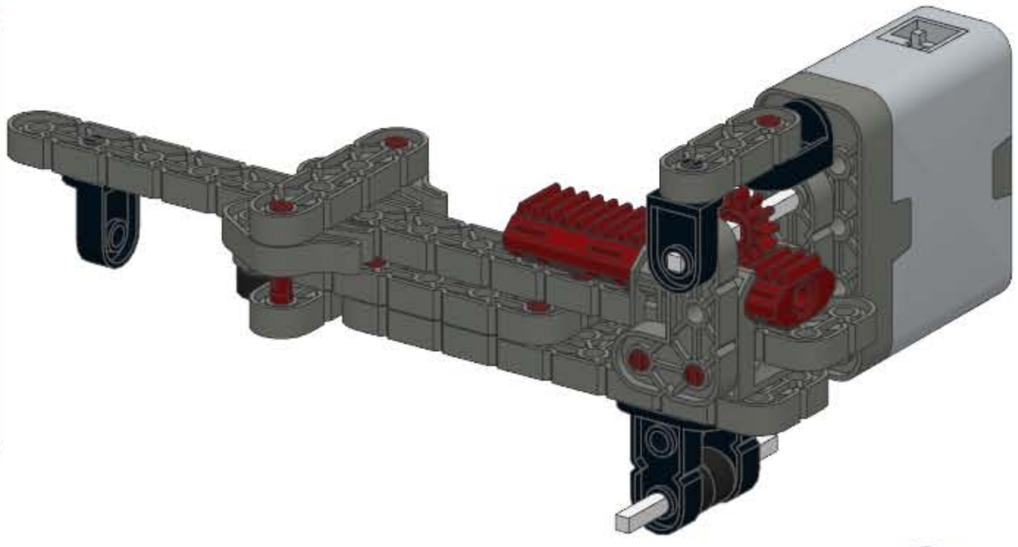

12

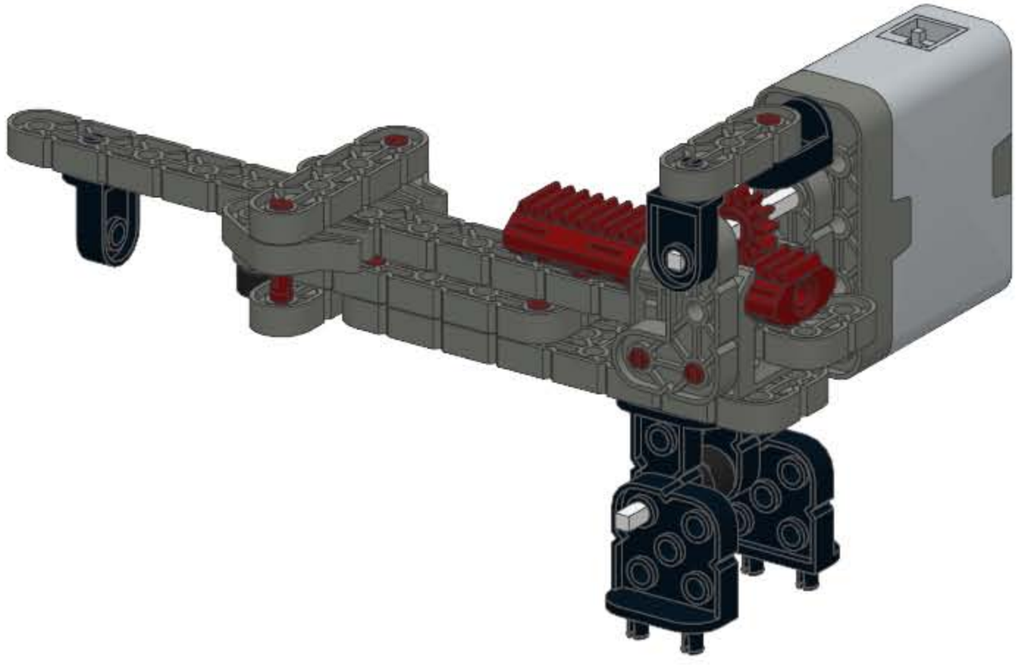

1

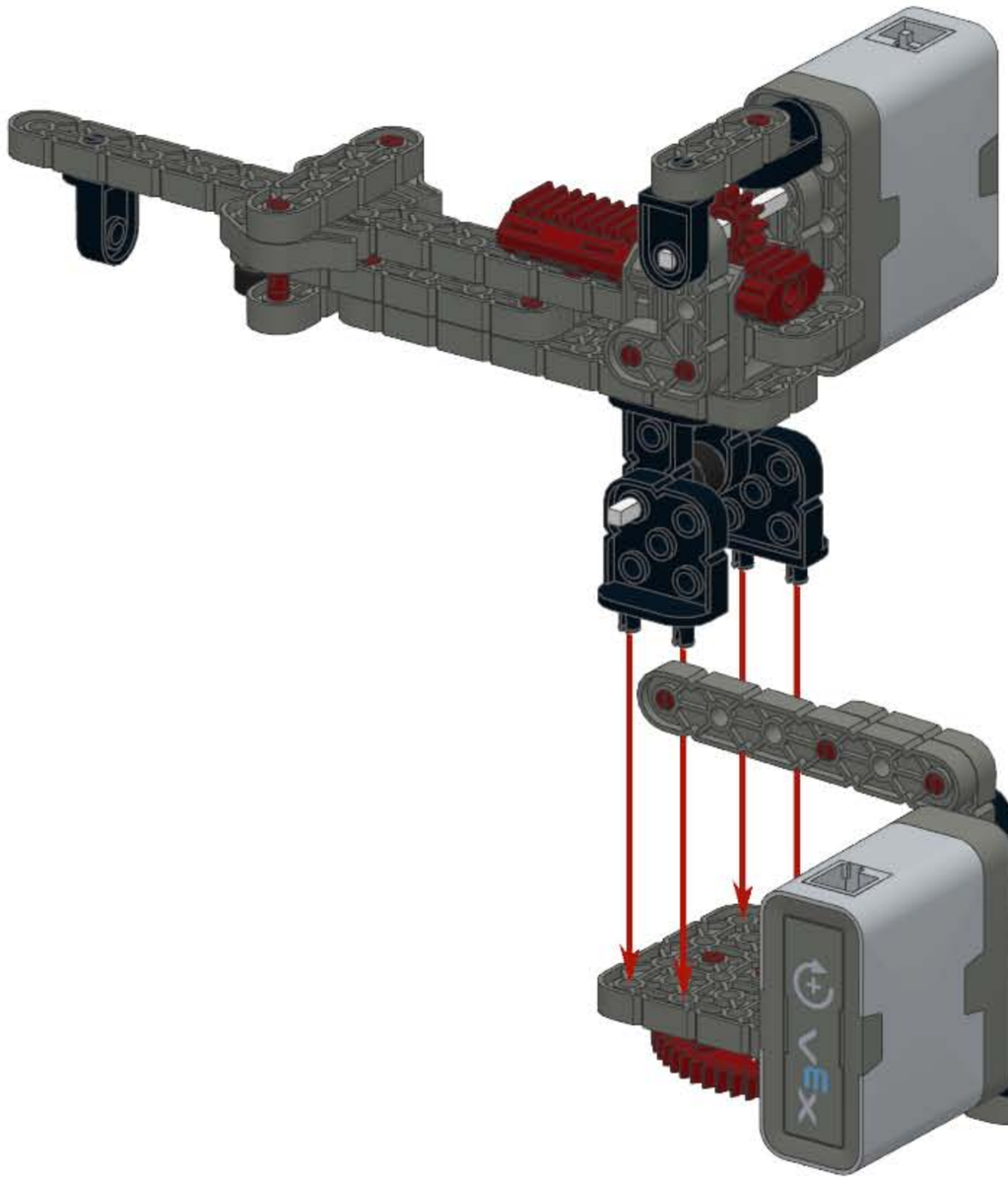

2

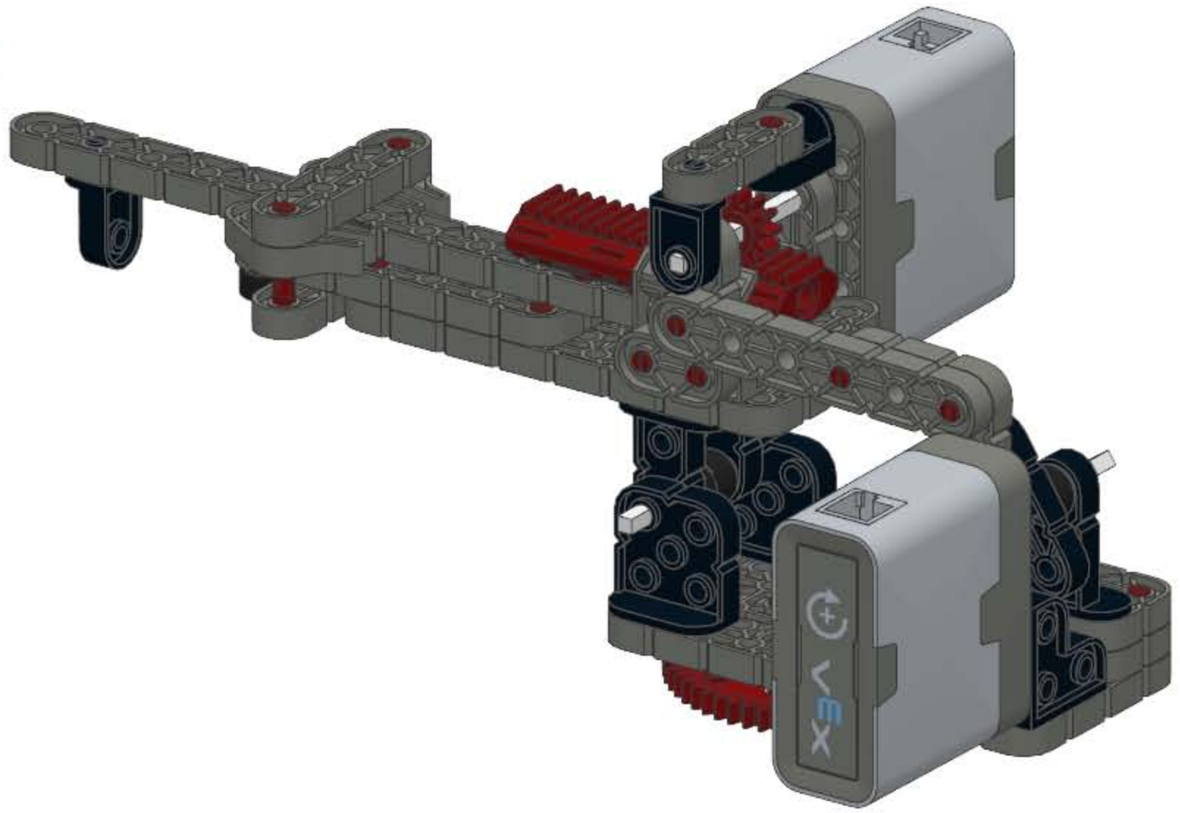

5

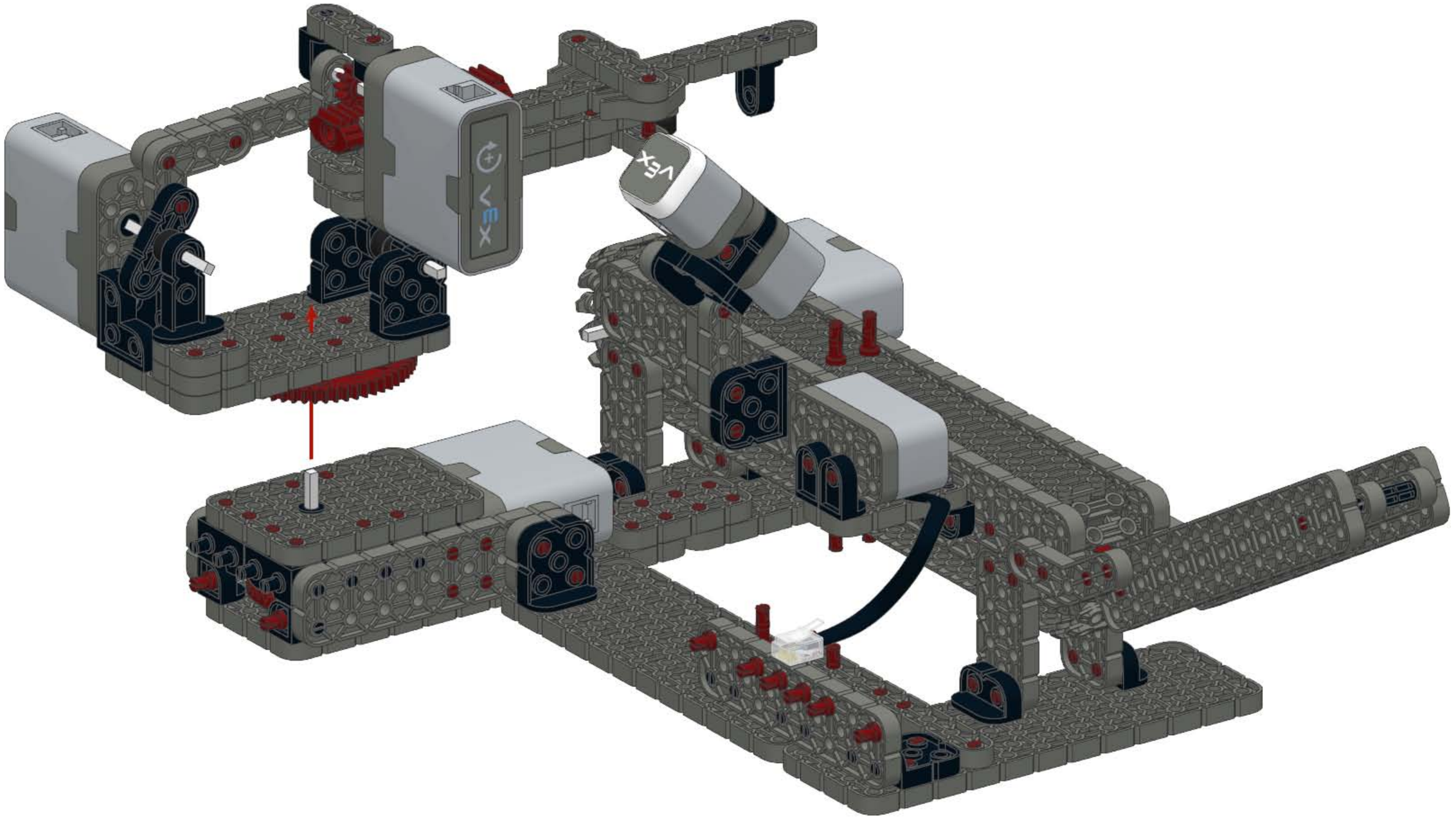

6

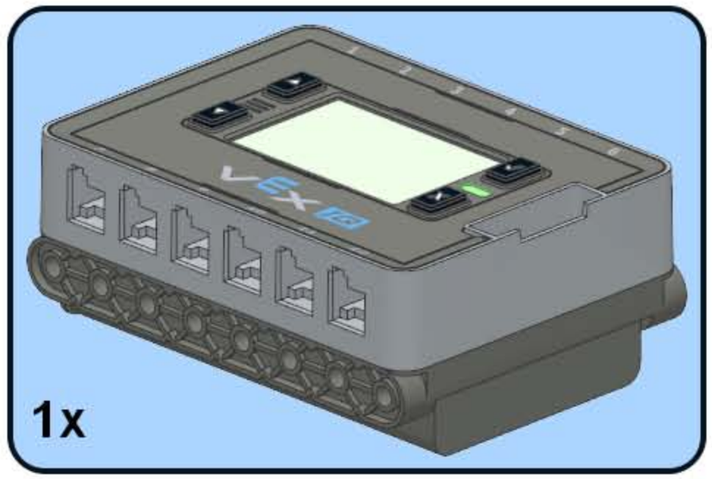

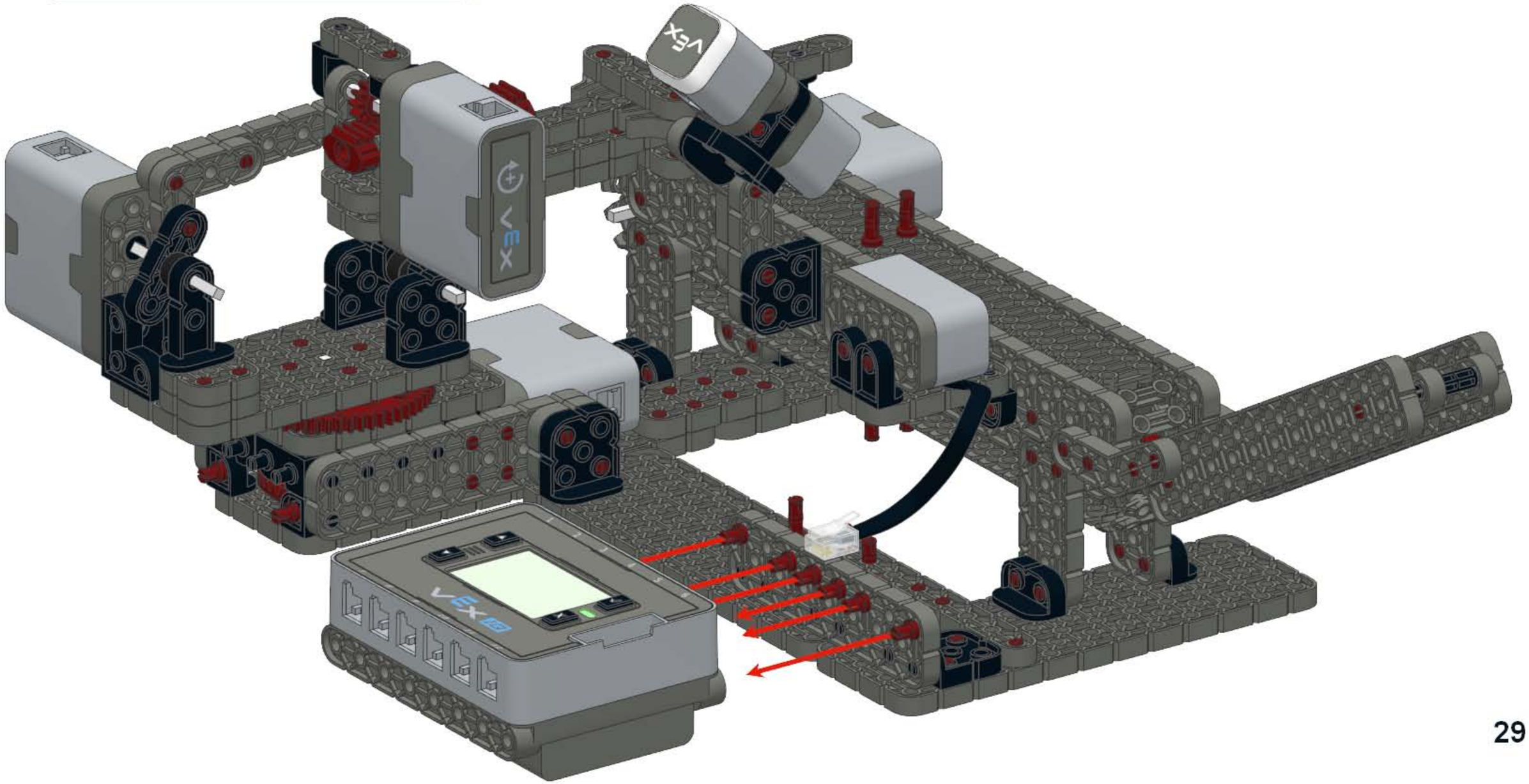

7

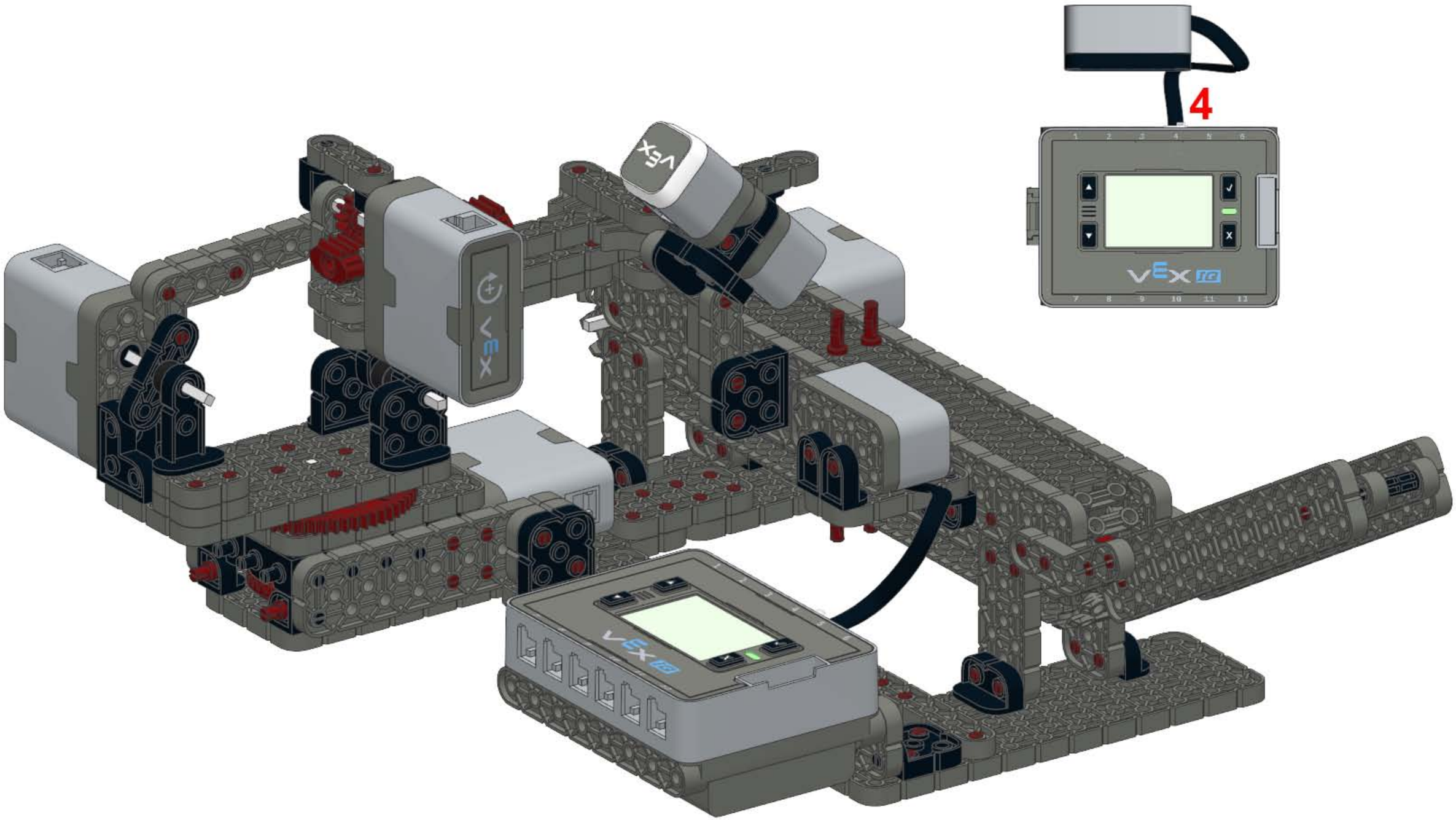

1

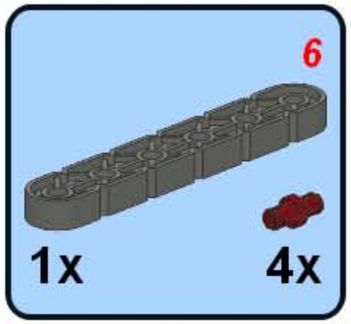

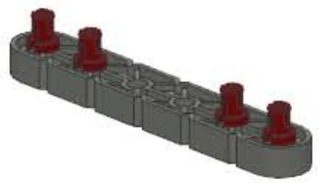

2

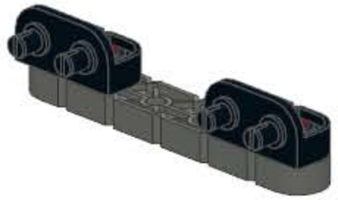

3

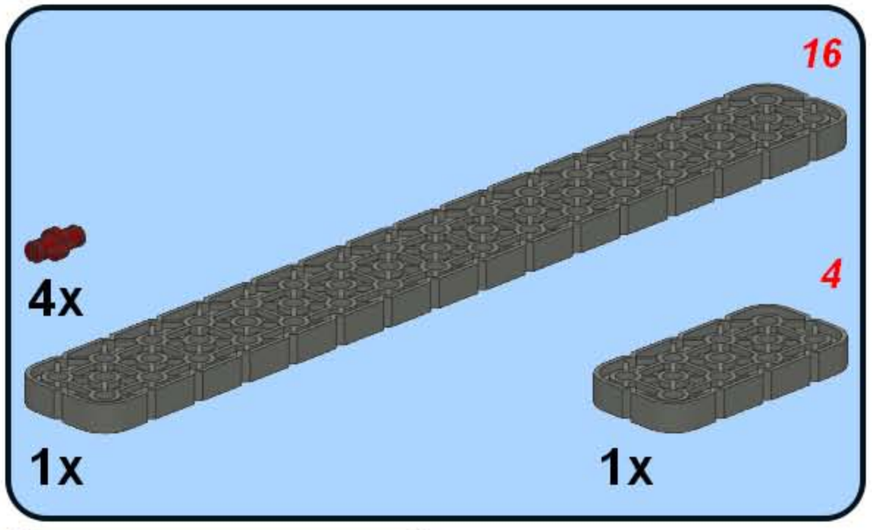

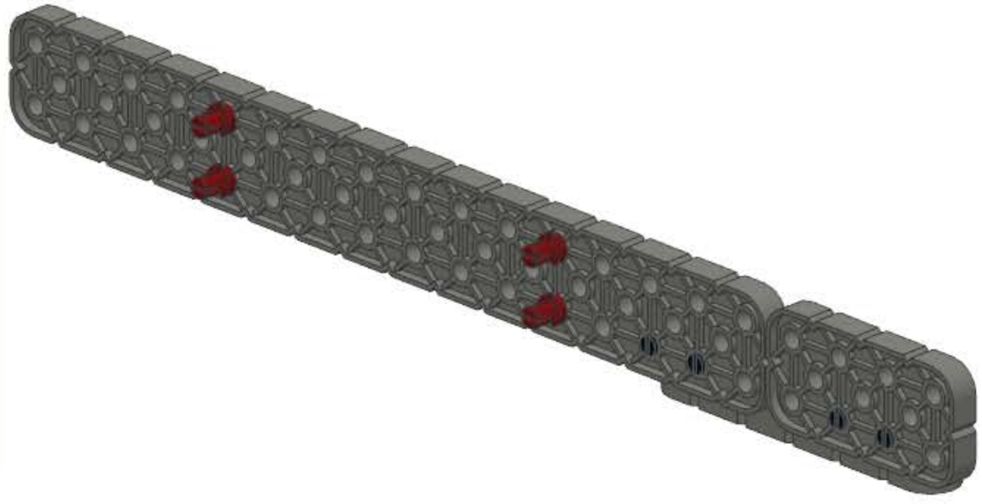

4

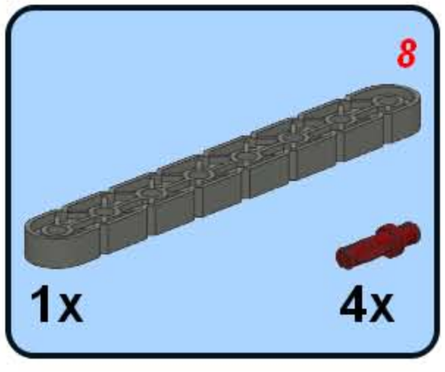

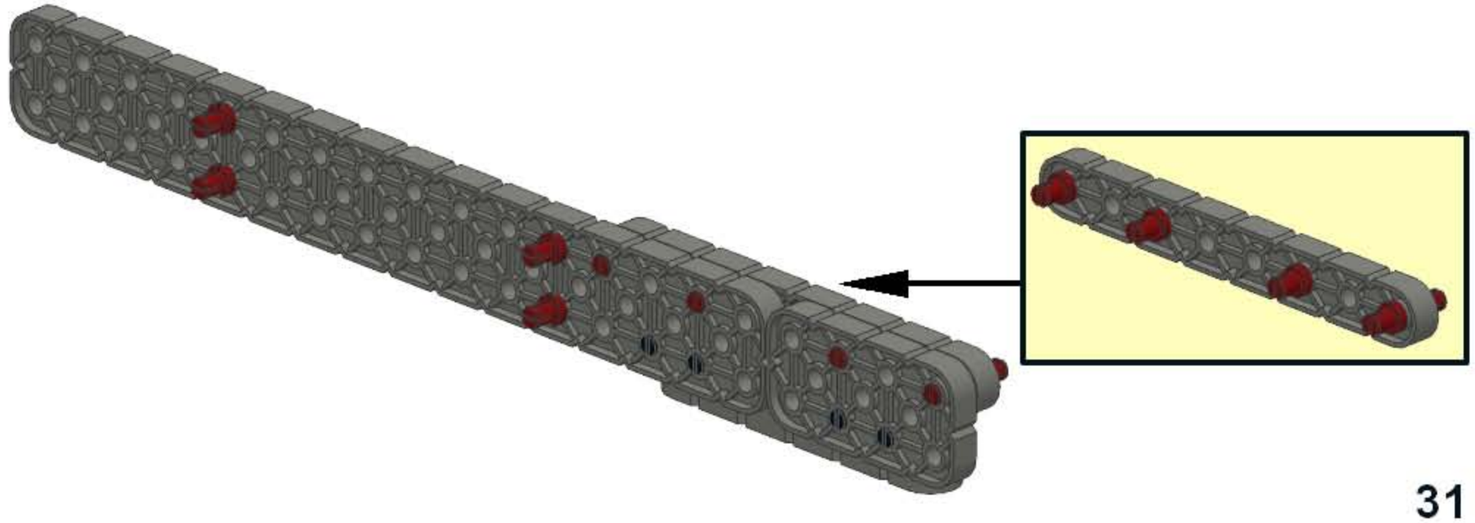

5

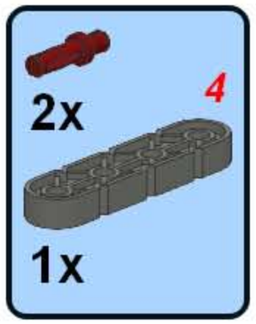

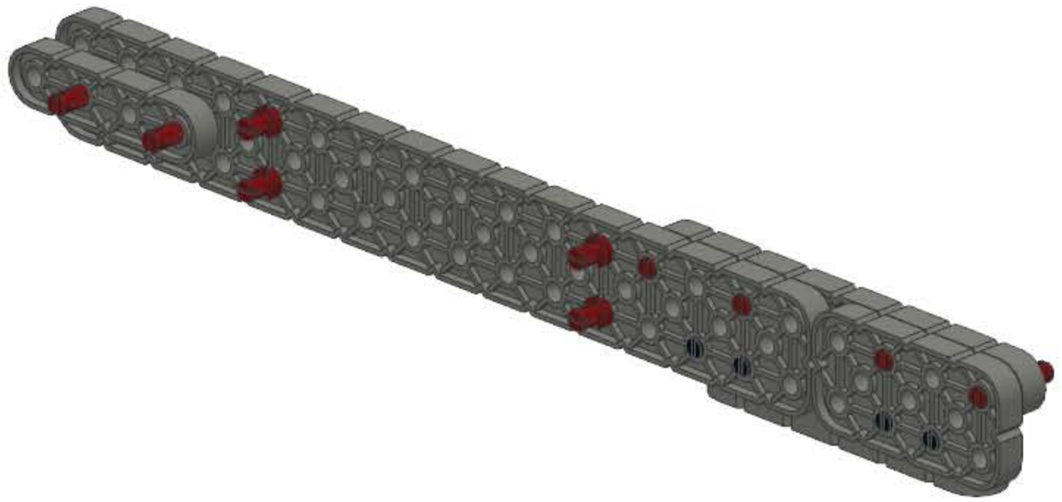

6

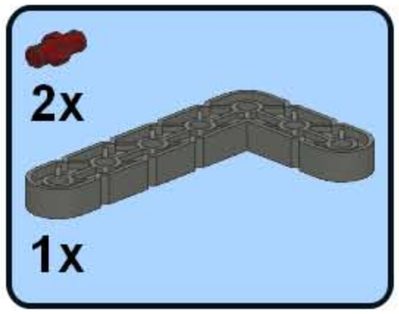

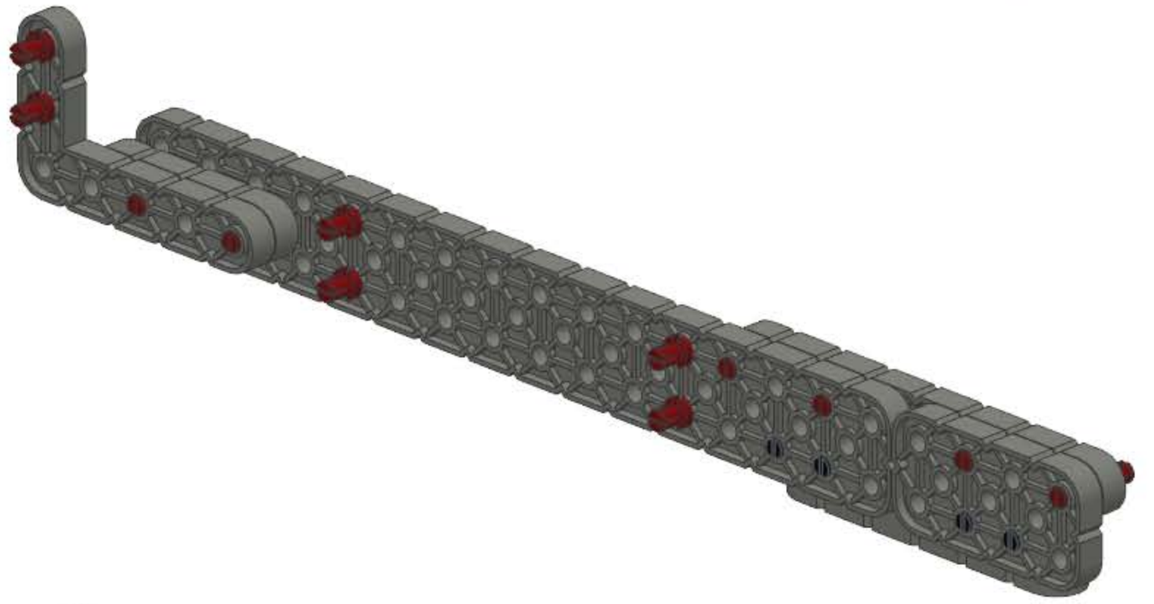

7

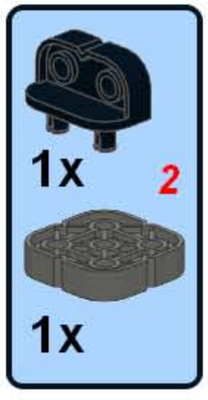

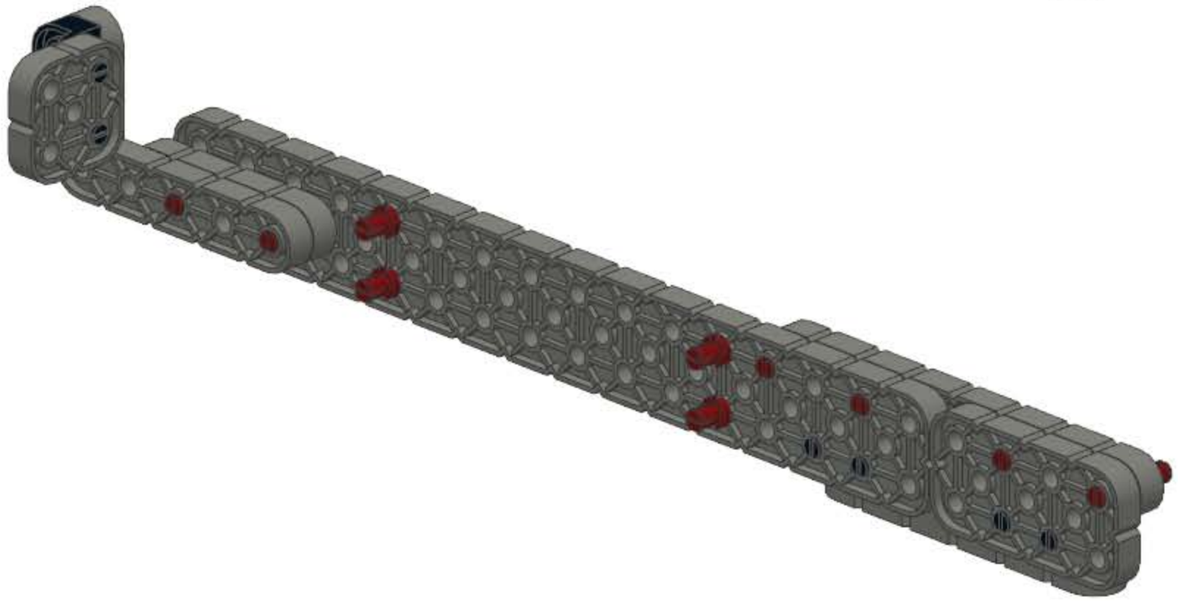

8

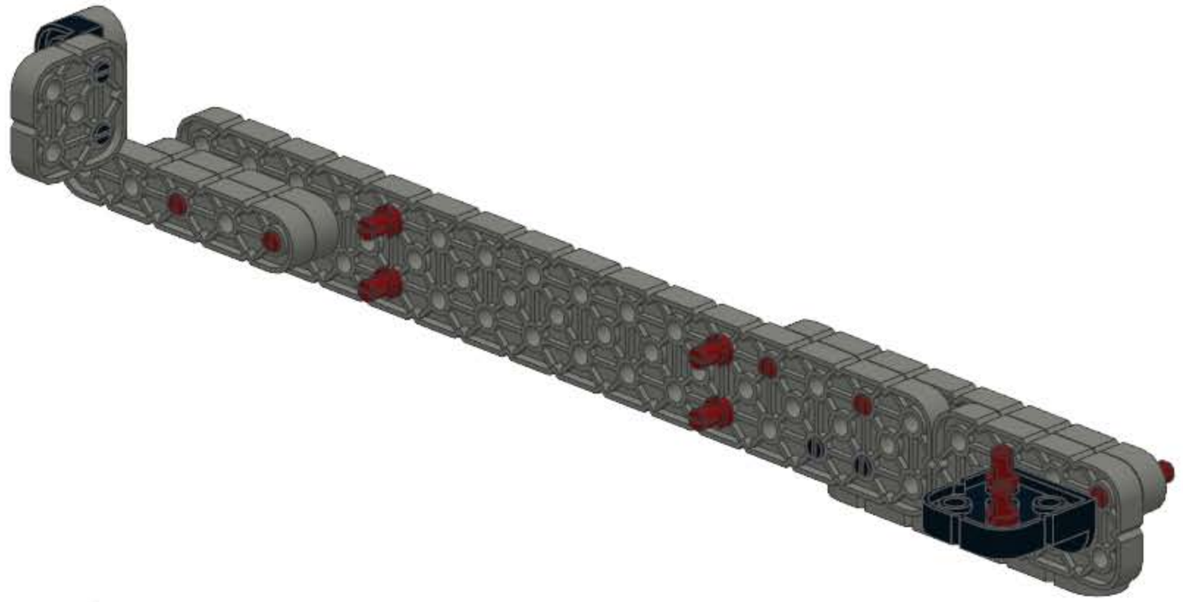

9

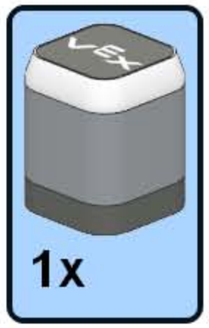

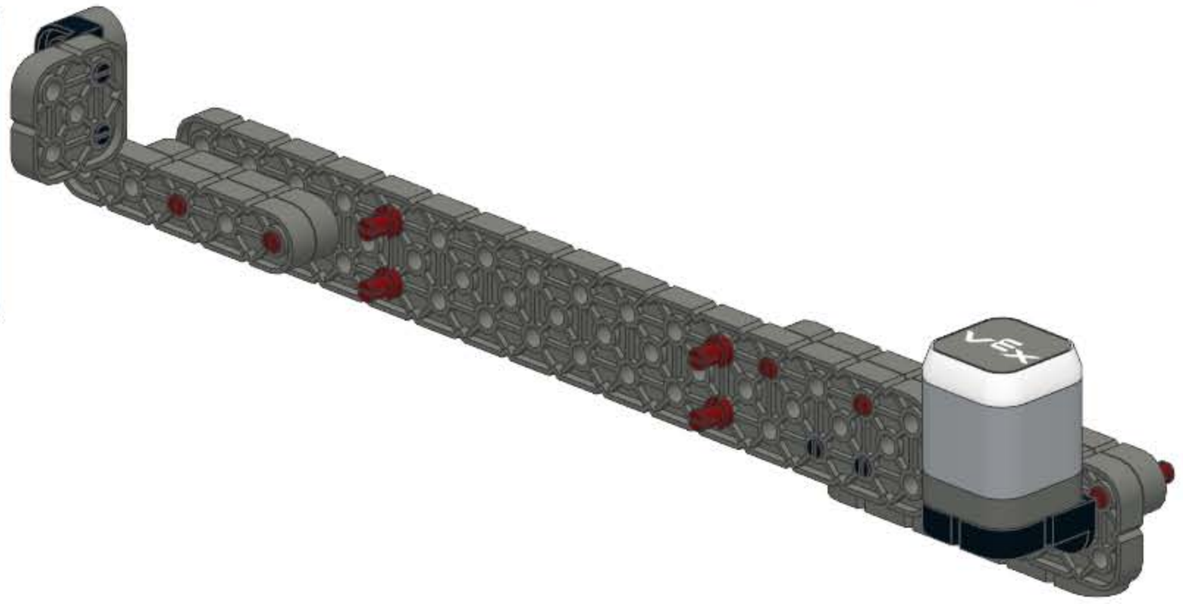

10

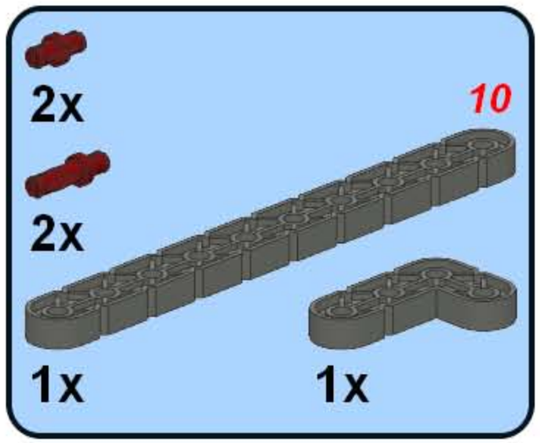

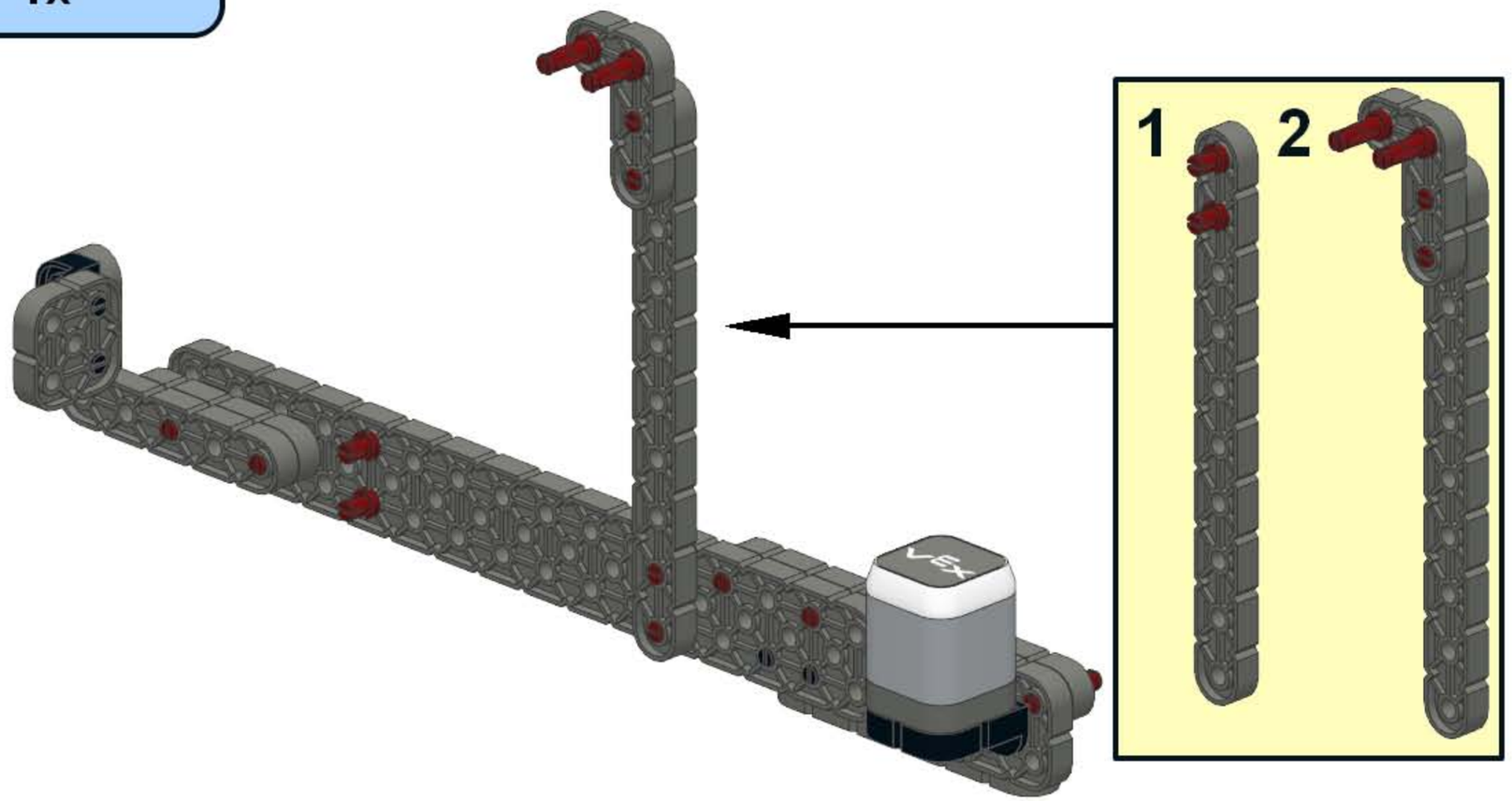

8

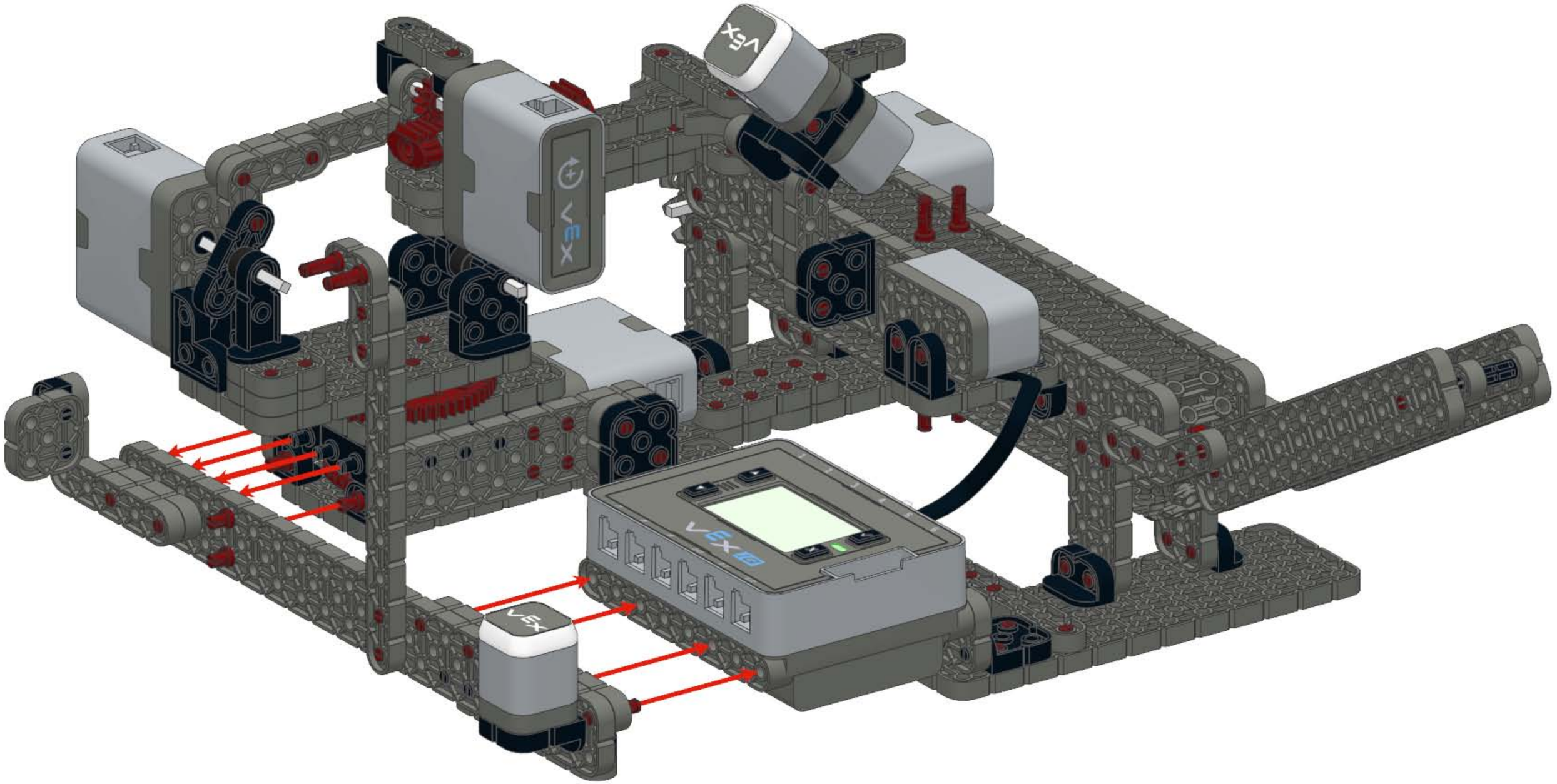

9

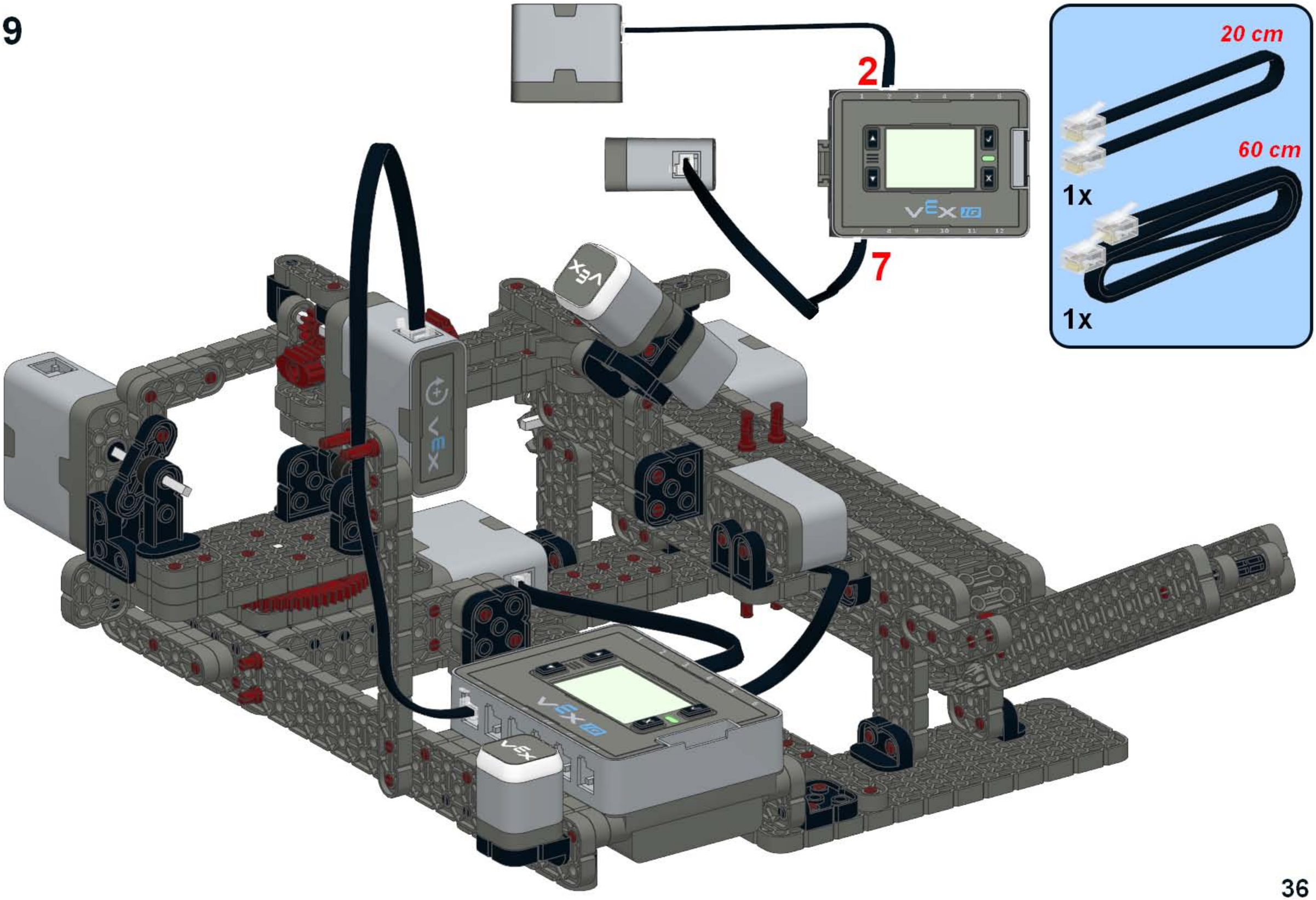

10

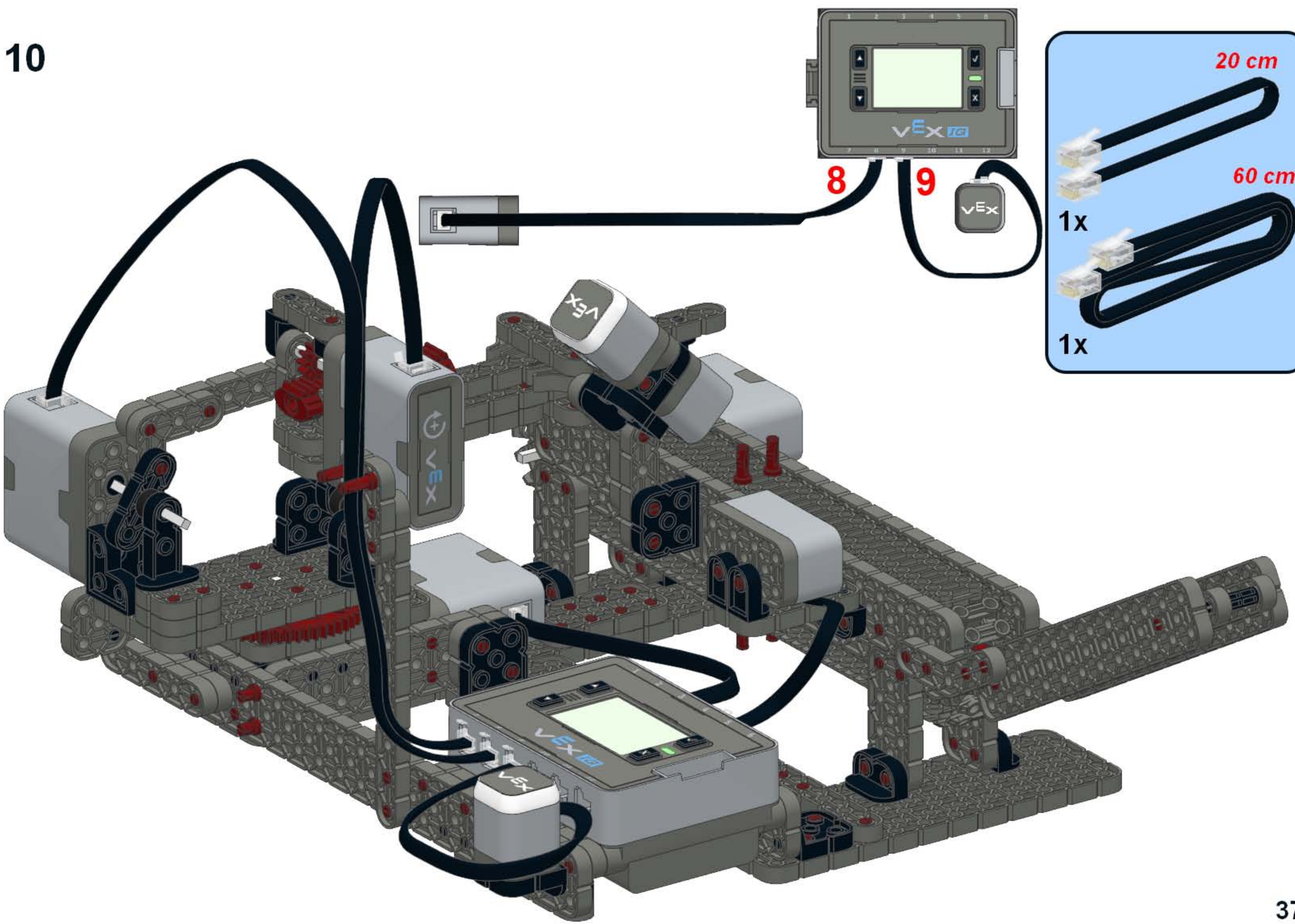

11

1

3

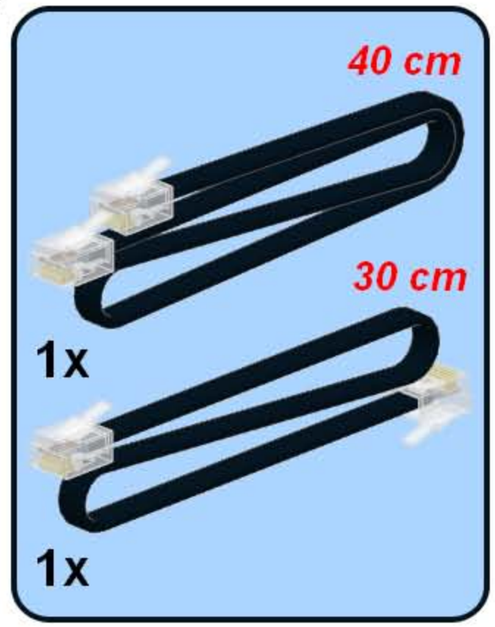

12

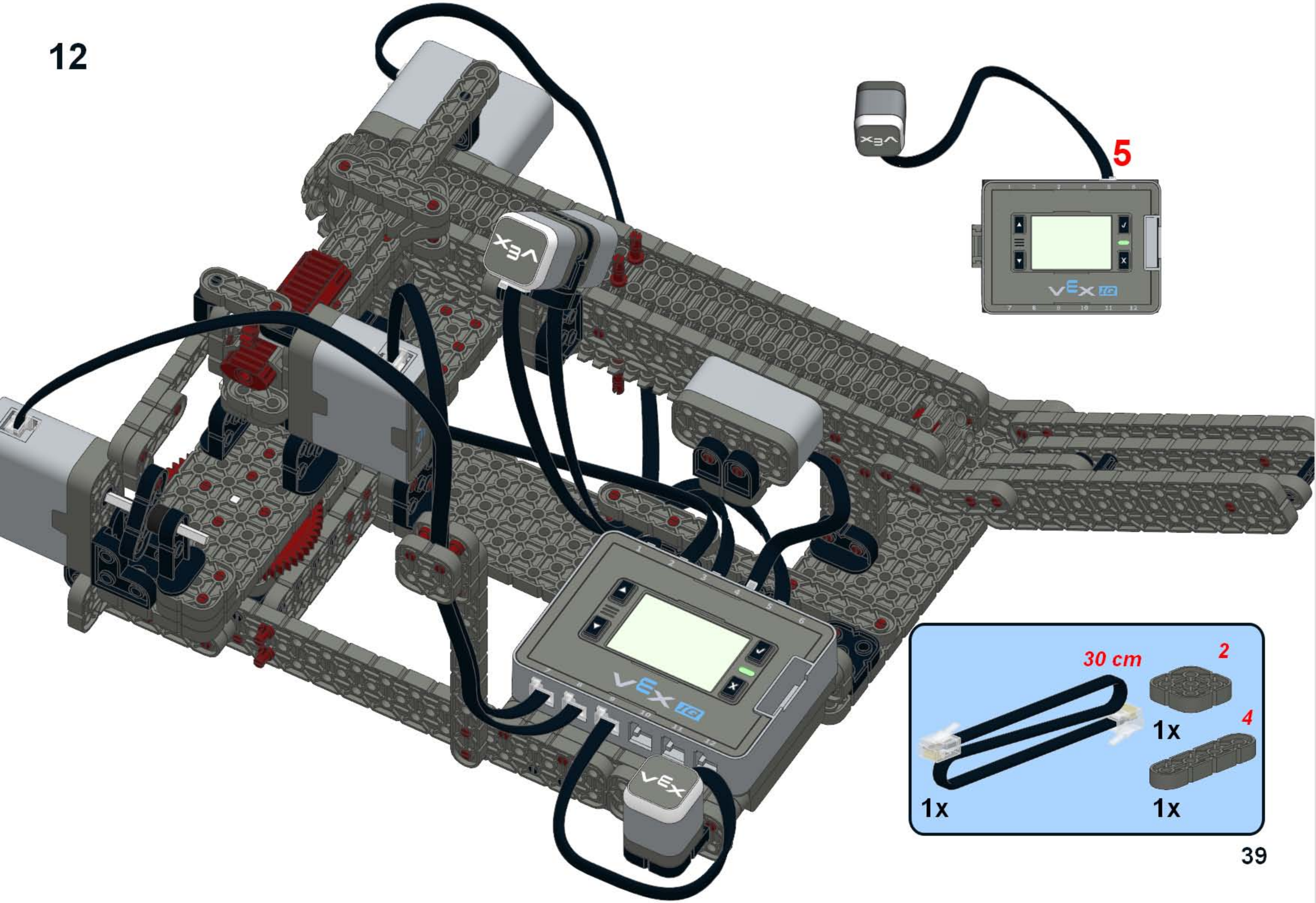

1

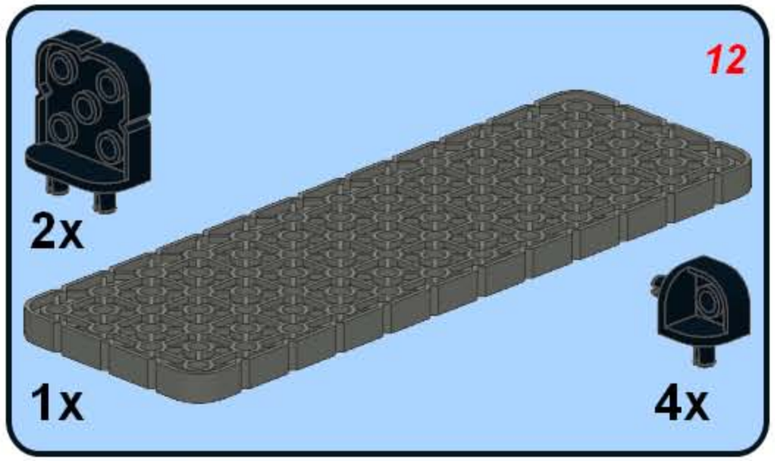

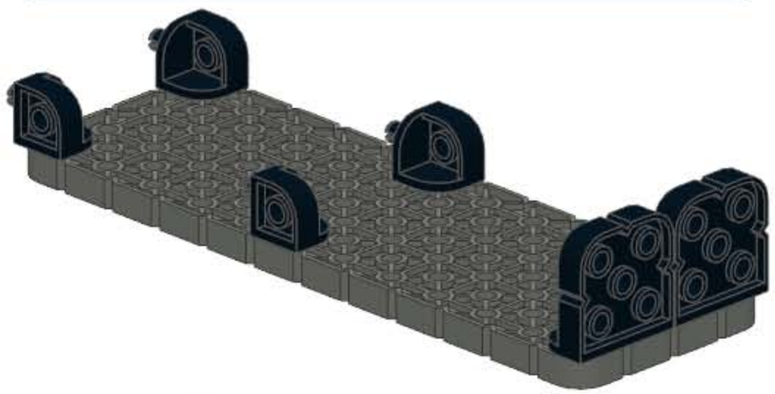

2

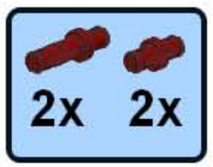

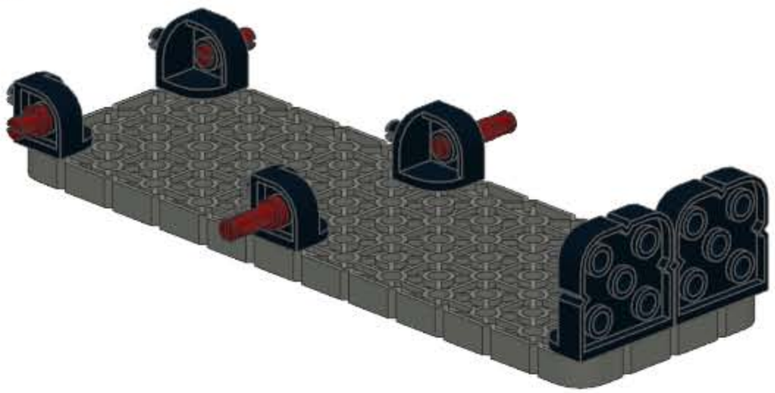

3

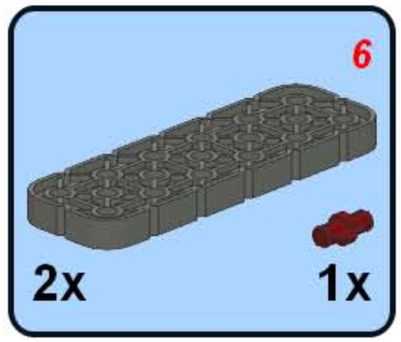

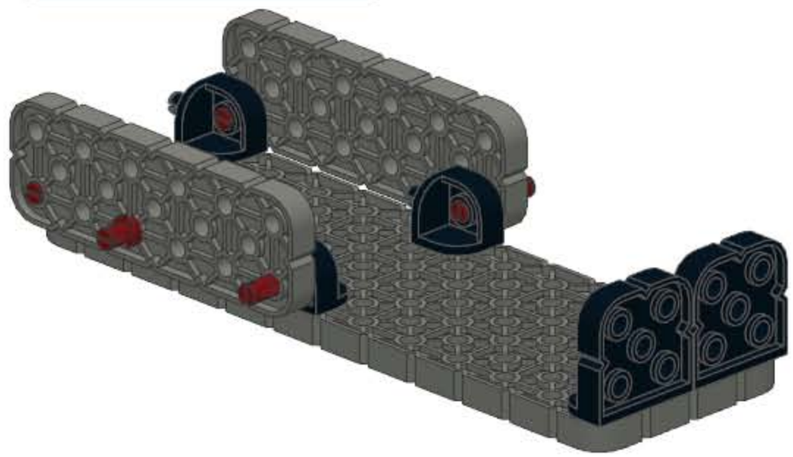

4

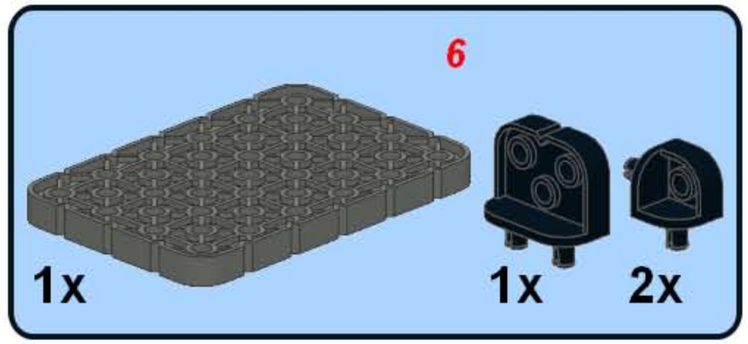

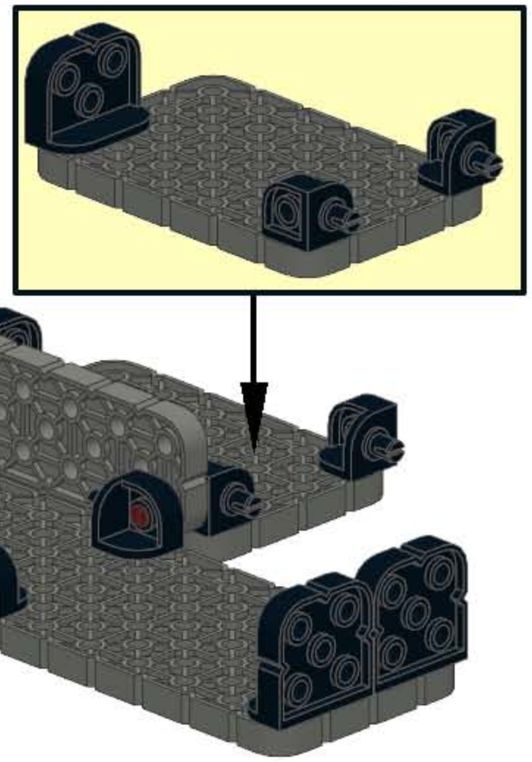

5

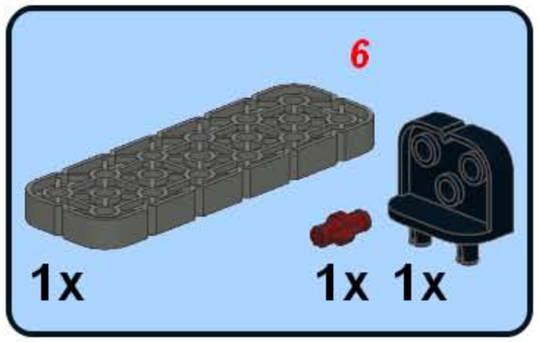

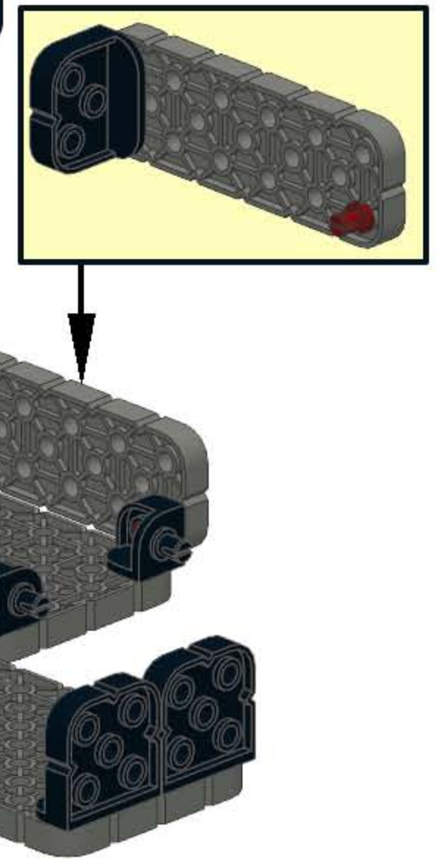

6

4x

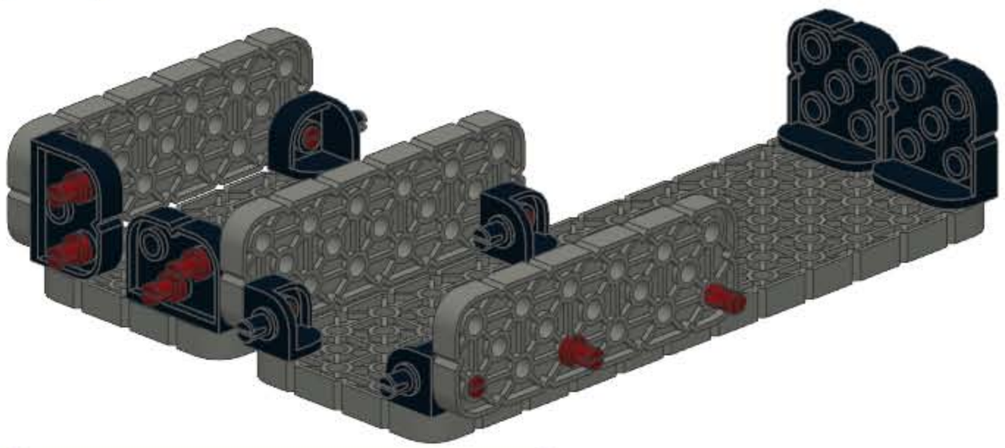

7

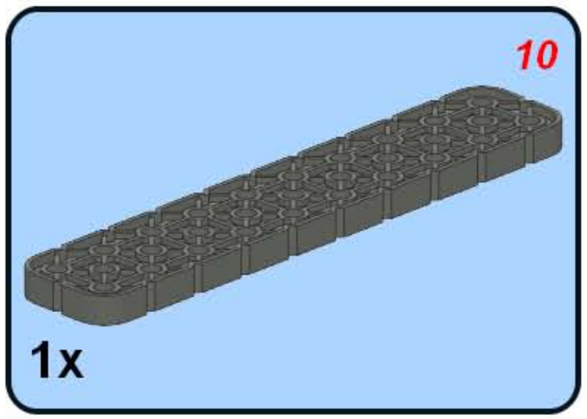

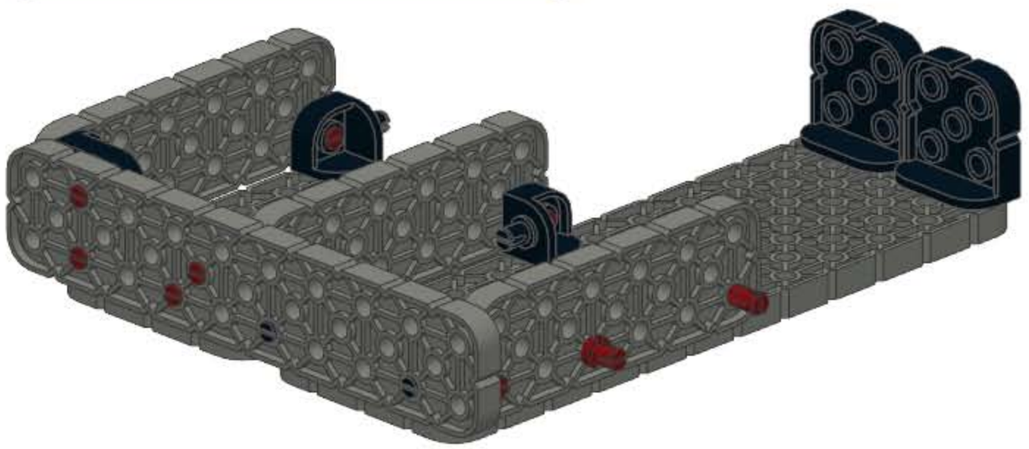

8

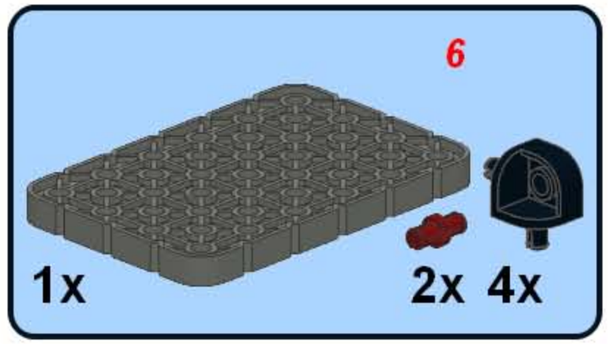

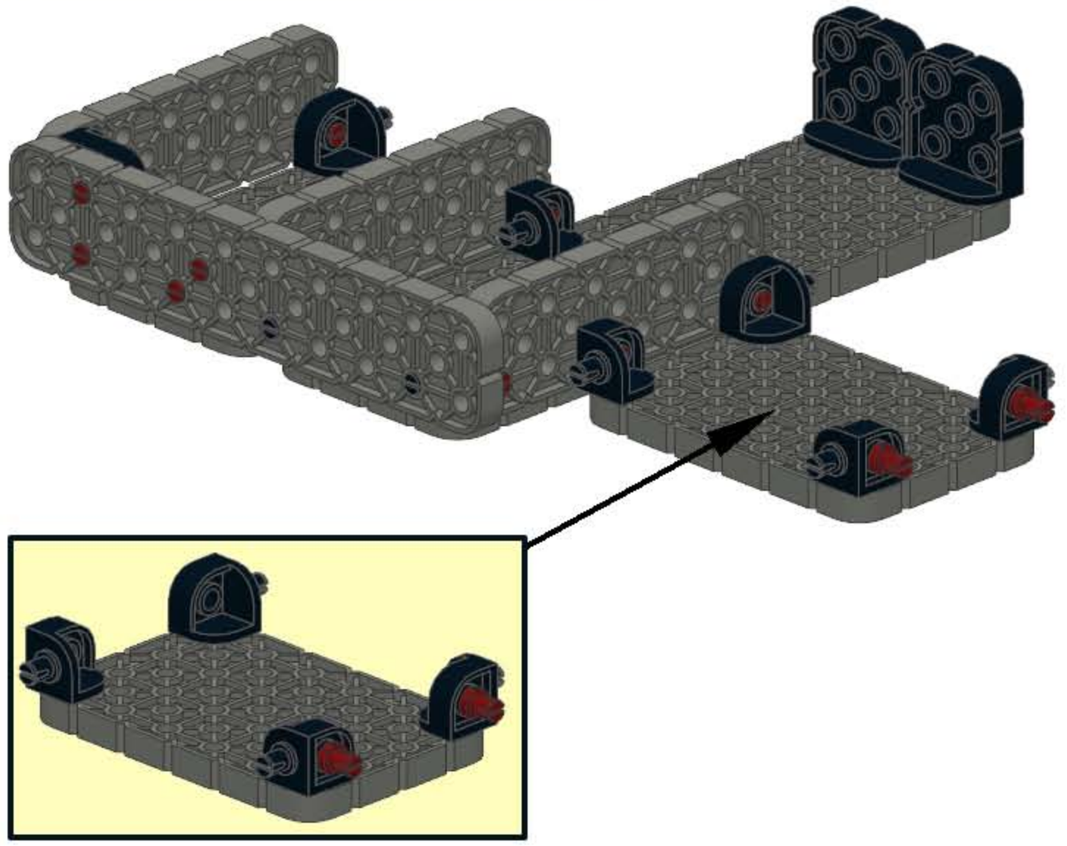

9

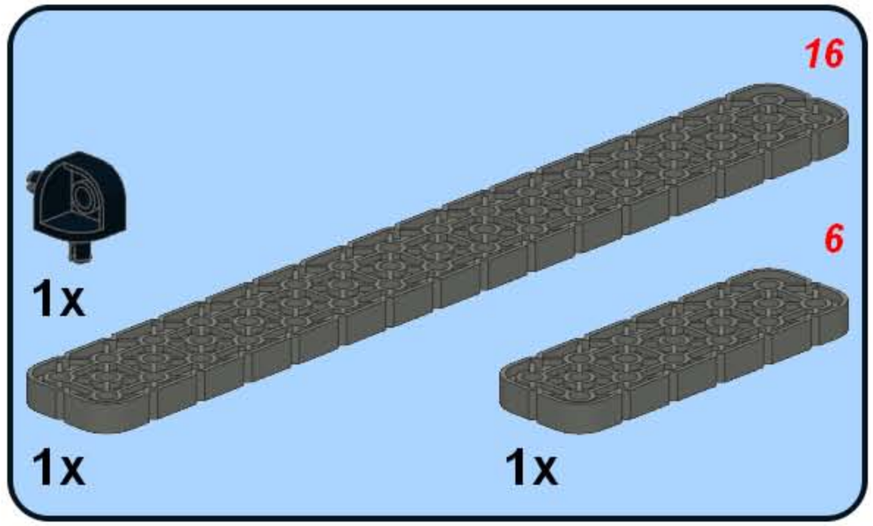

1

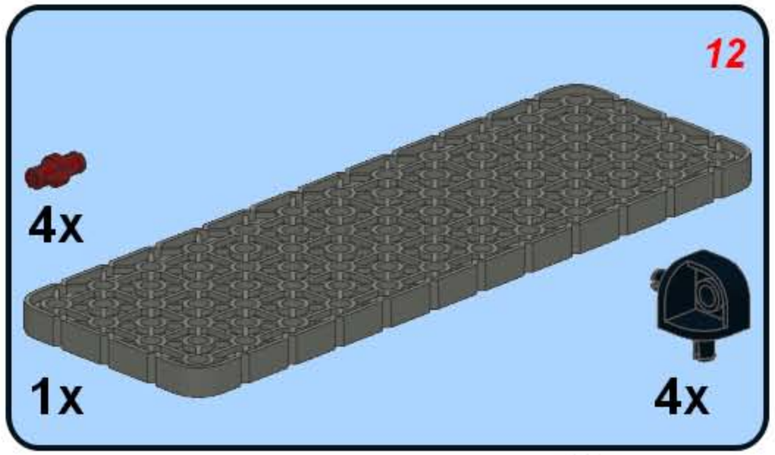

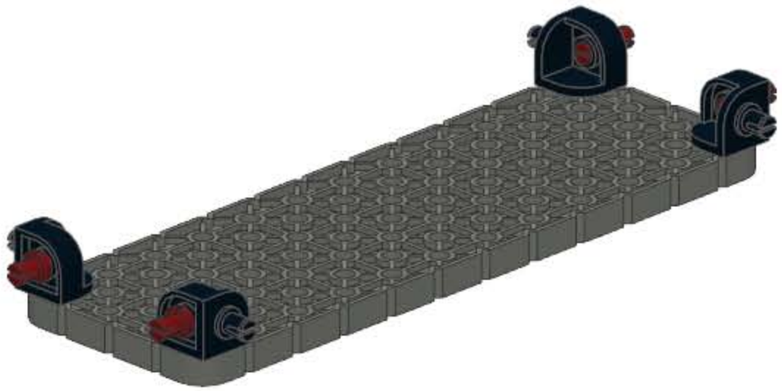

2

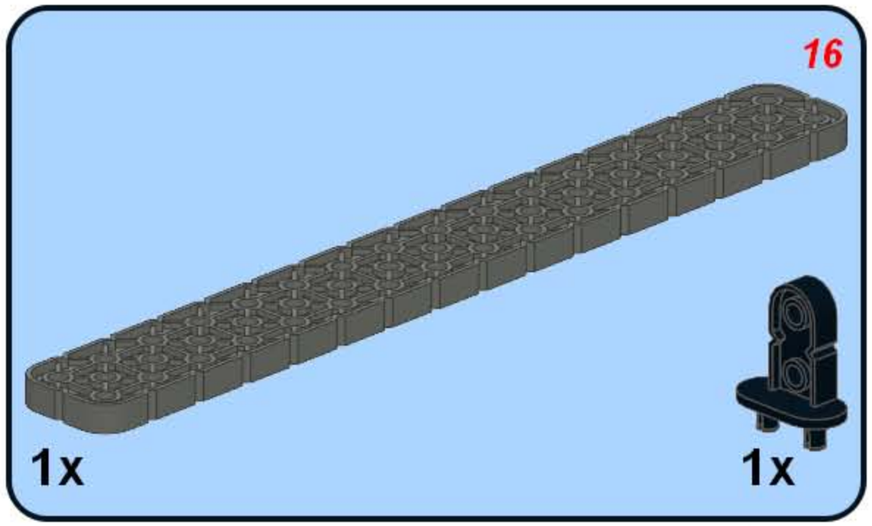

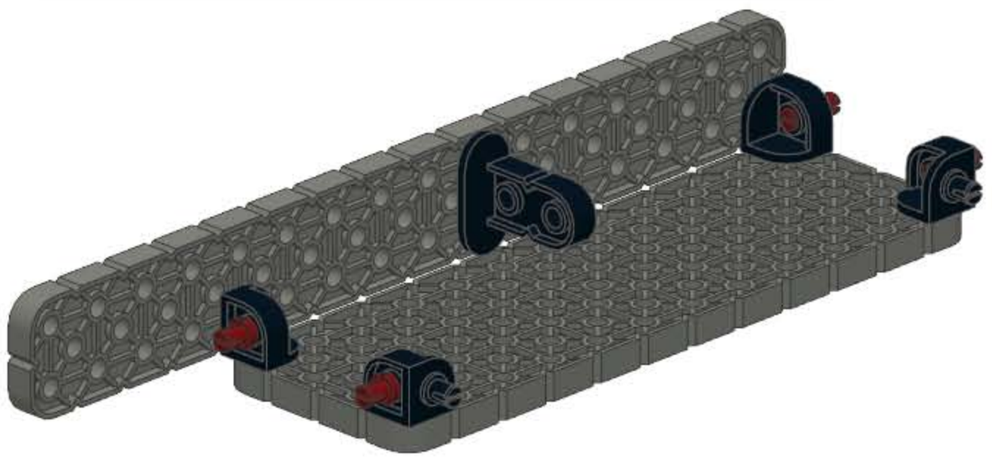

3

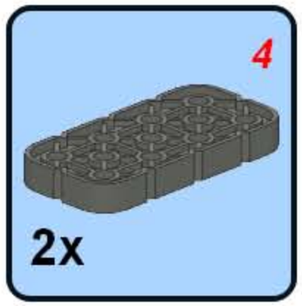

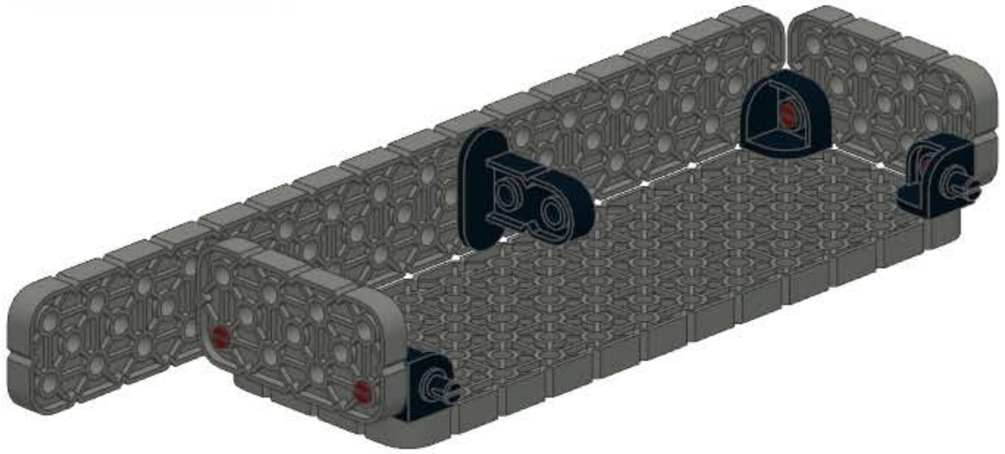

4

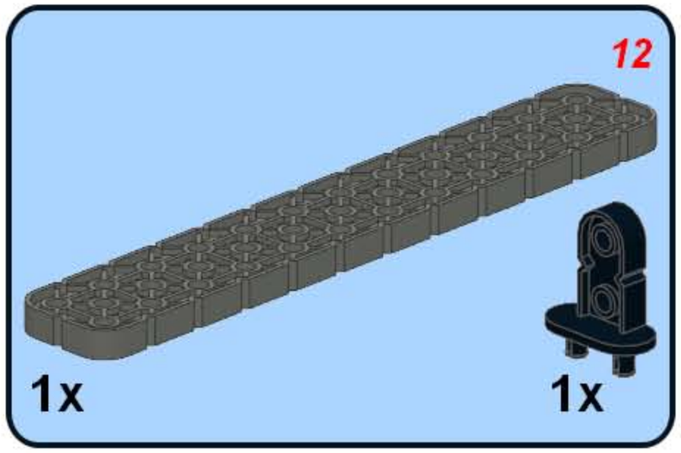

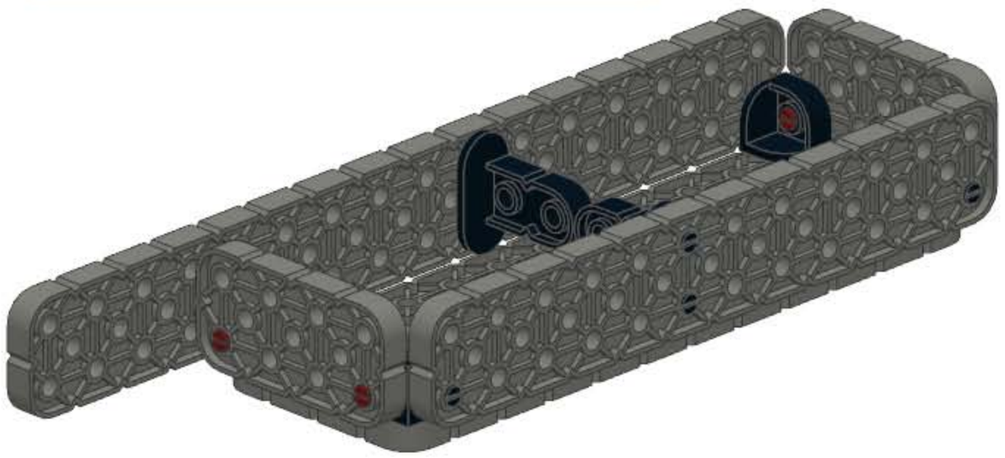

10

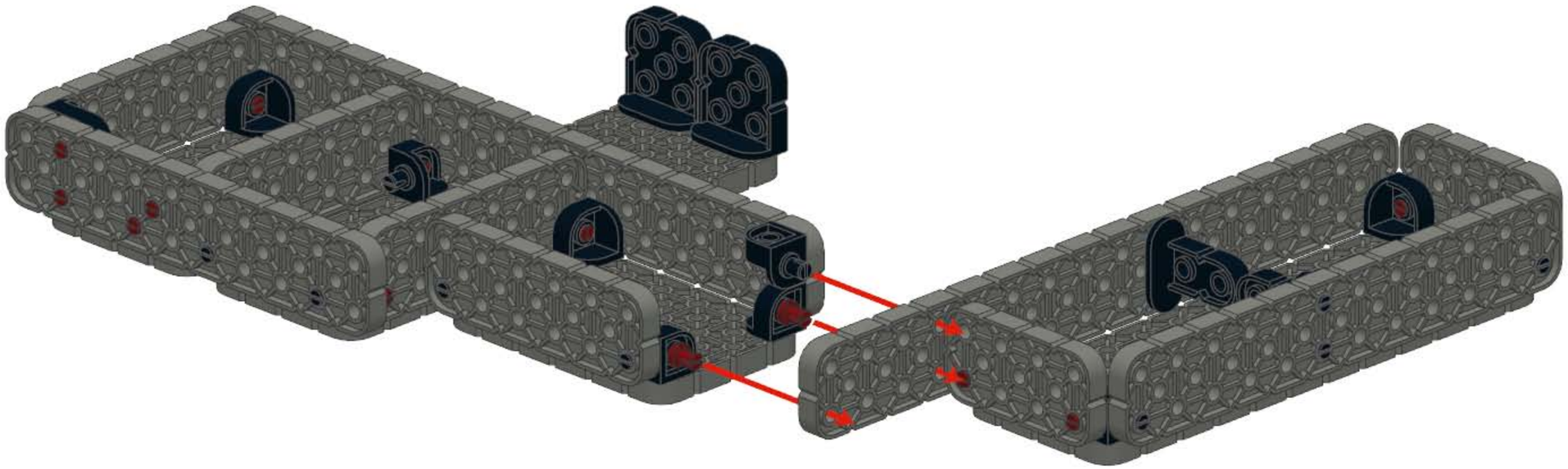

11

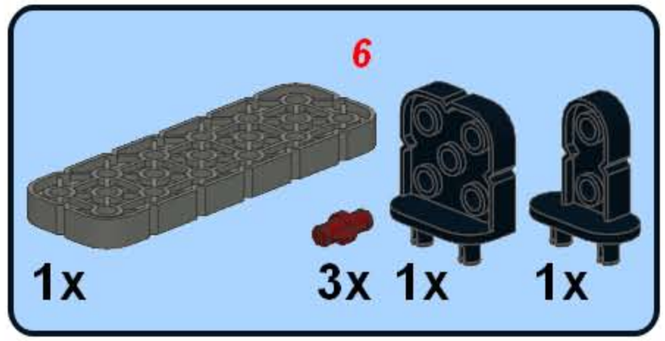

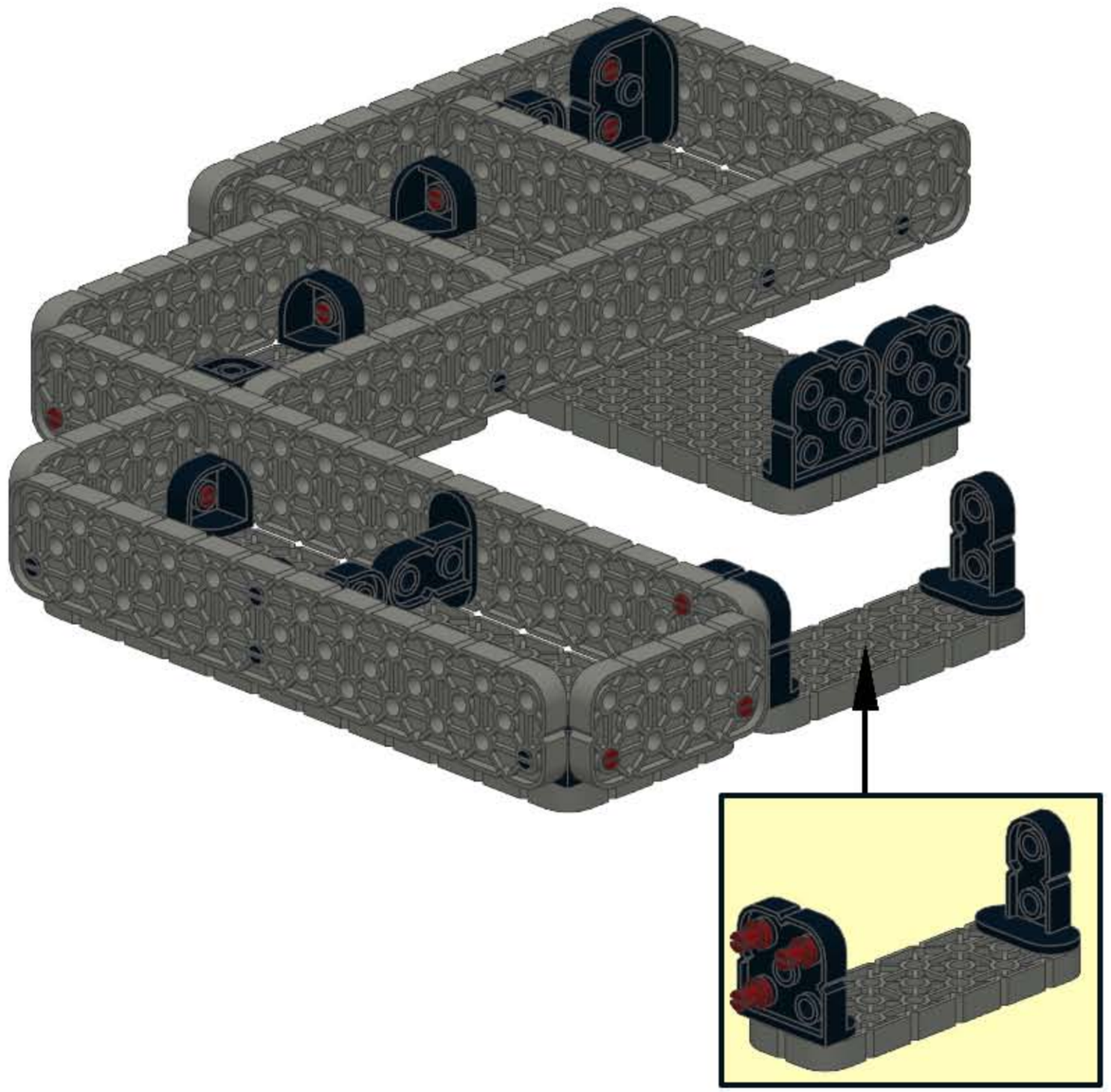

13

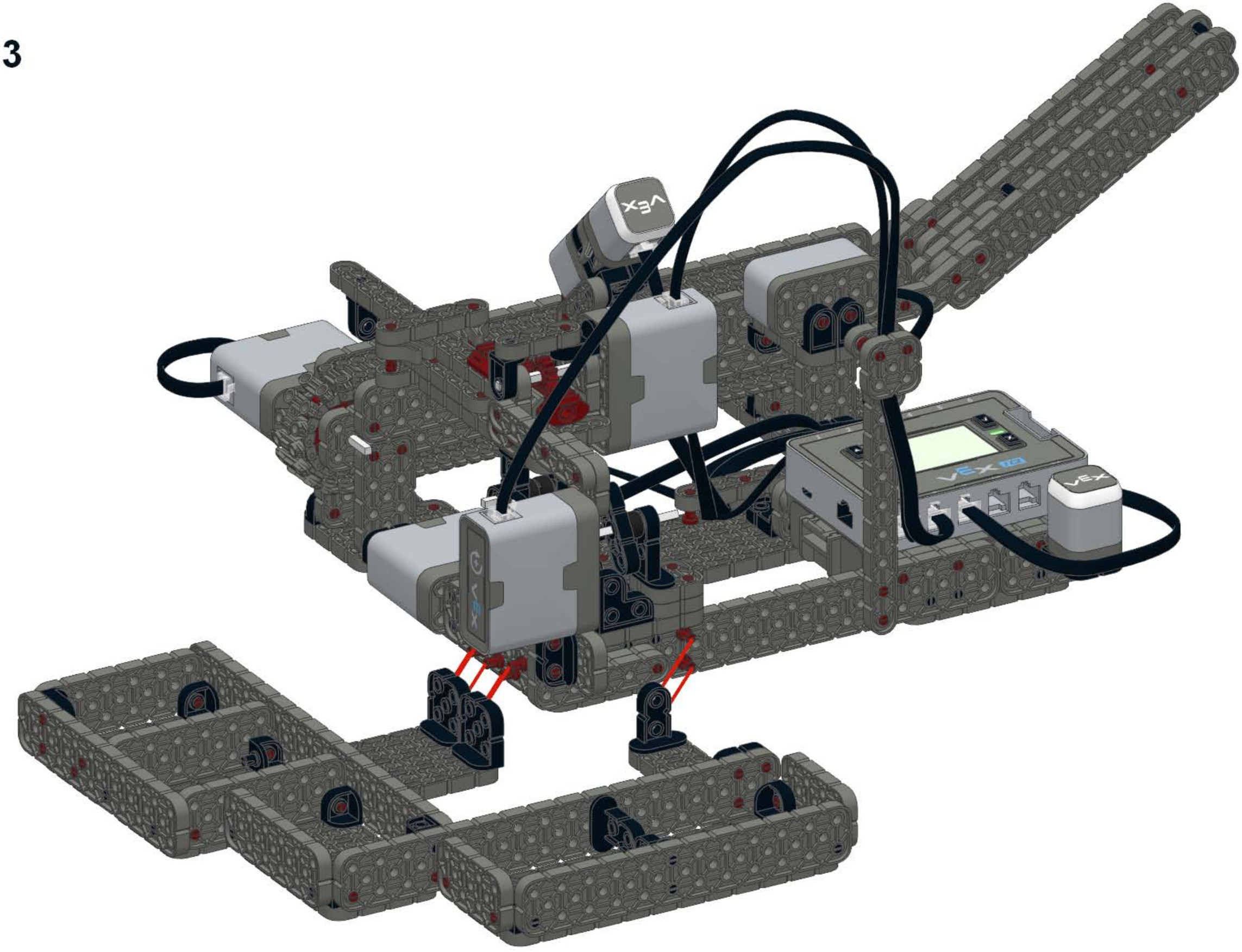

14

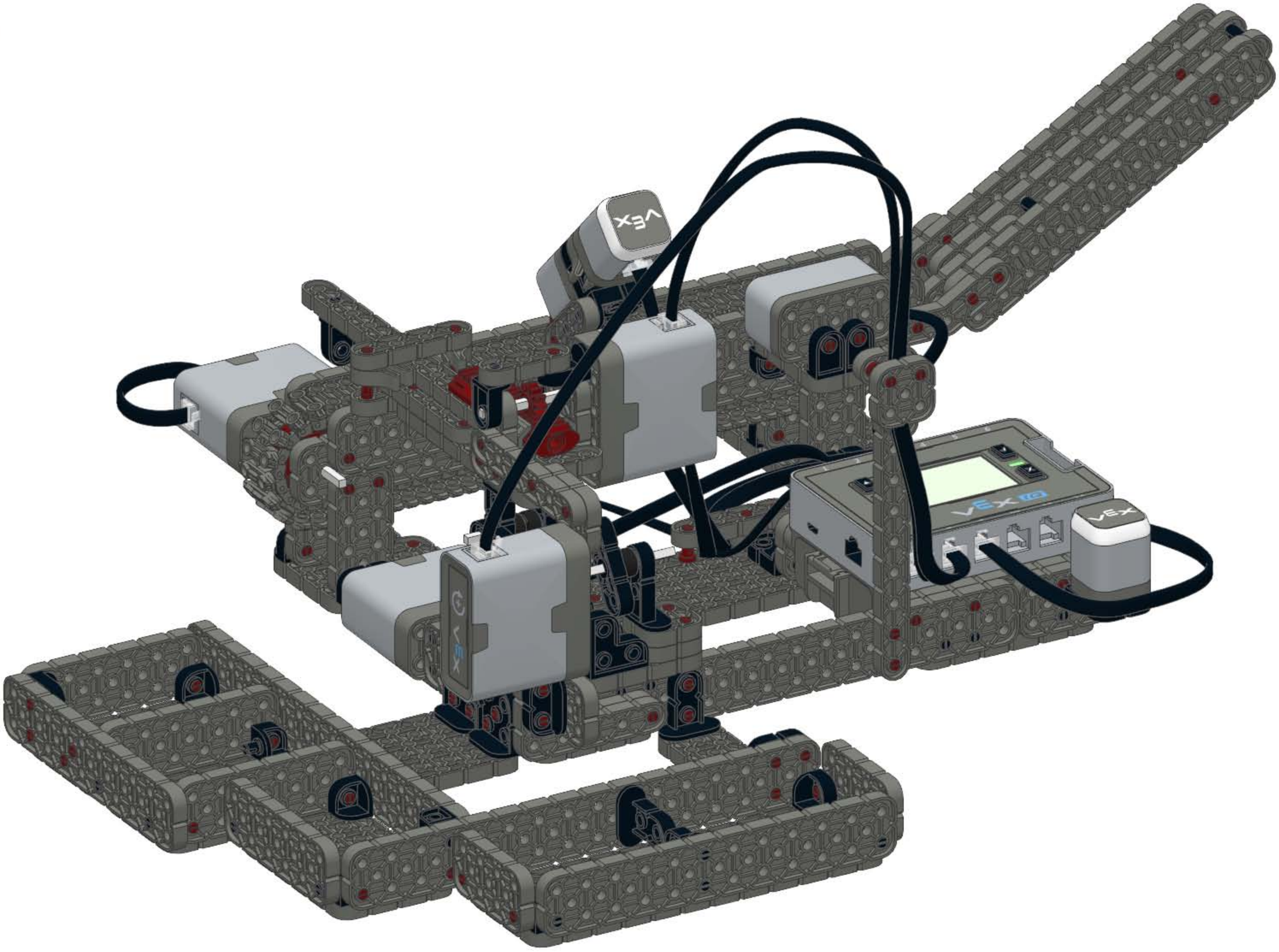

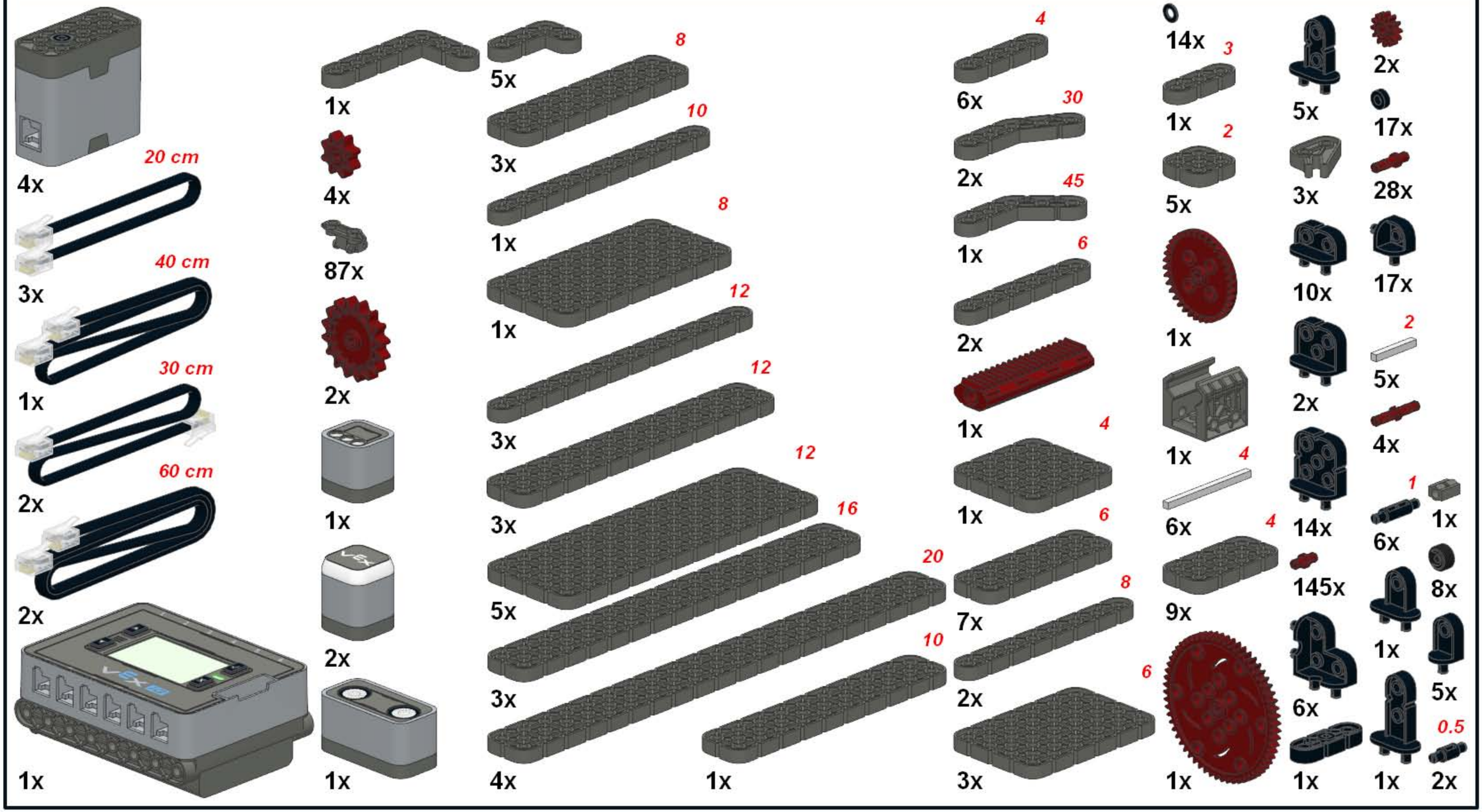
4x
20 cm
3x
40 cm
1x
30 cm
2x
60 cm
2x
1x
1x
4x
87x
2x
1x
2x
1x
5x
8
3x
10
1x
8
1x
12
3x
12
3x
12
5x
16
3x
20
4x
10
1x
4
6x
2x
45
1x
6
2x
1x
4
1x
4
7x
8
2x
3x
14x
3
1x
2
5x
1x
1x
4
6x
4
9x
6
1x
5x
3x
10x
2x
14x
145x
6x
1x
2x
1x
17x
28x
17x
2
5x
4x
1
6x
1x
8x
1x
5x
0.5
1x
2x